GAOTIAN高田

TD管道循环泵

TD PIPELINE CIRCULATION PUMP

数据手册 · **50Hz**

上海高田制泵有限公司

SHANGHAI GAOTIAN PUMP MANUFACTURE CO.,LTD.

上海高田工业园 WWW.GAOTIAN-PUMP.COM

GAOTIAN高田 公司简介

Brief Introduction

上海高田制泵有限公司是专业从事各类水泵及其附属产品生产和销售的企业，工厂占地15000m²，地处上海市金山区亭林镇林盛路178号，西靠嘉金高速公路，距机场18公里，地理位置优越，交通便利。公司一贯重视产品质量和质量管理体系的建设，已通过了ISO9001质量体系认证。

公司现有员工300多人，其中工程技术人员50余人。产品严格按照质量标准组织生产，拥有先进的微机控制测试系统，保证了每一台水泵合格出厂。产品涵盖清水泵、空调泵、化工泵、排污泵、消防泵、成套给水设备、电控柜，多达二十多个系列一千多个品种，广泛应用于市政工 程、电站、水厂、宾馆、工矿企业、建筑给排水、暖通、制冷、排污、消防、石油与化工、医药食品卫生等行业，以可靠的质量和合理的价格深受广大用户青睐。

不断地创新和发展是我们的宗旨，公司及时跟踪泵业新动态，了解和吸收新技术、新产品，一贯致力于新产品特别是立式泵的研发。近年来连续在市场上首先推出了GTW型卧式泵、GTB型便拆式离心泵、GTSB型立式便拆式双吸泵，深受广大用户的欢迎。公司同时可为用户单独设计制造特殊参数和特殊材质的各类水泵。

公司已在全国设立了三十多个销售处和售后服务中心，拥有完善的质量服务体系，您定能从我们广泛的产品系列中选取所需的规格和型号。我们将继续以新的产品、卓越的品质来回报广大客户，以“没有最好、只有更好”的服务宗旨，为您提供优良的产品和完善的售前、售后服务。

Shanghai Gaotian Pump Manufacture Co.,Ltd. is an enterprise specialized in manufacturing and selling various water pumps and its accessories. Our factory occupies an area of 15000m², which is No.178 Iinsheng Rd, Tinglin Town Jinshan District, Shanghai. It has a convenient transportation with Jiajin Freeway to its west and 18 km away from the airport.Our company always pays great attention to product quality and the construction of quality management system, and we passed the ISO9001 quality system certification.

Our company now has over 300 employees, including about 50 technicians. The products are manufactured strictly according to standards and every pump is guaranteed to be qualified before leaving the factory with the advanced microcomputer control testing system. Our product ranges cover more than one thousand types of over 20 series such as clear water pump, air conditioner pump, chemical pump, drainage pump, fire pump, water supply equipment and electric controlled cabinet, which are applied to a lot of industries such as municipal projects, power stations, water factories, hotels,industrial and mining enterprise, building water supply and drainage, heating systems, cooling, drainage, fire fighting, petroleum, chemical industry,medicine, food and sanitary and other industries, and they received favors from a side range of customers with reliable quality and reasonable price.

Continuous innovation and developmernt are our aims. Our company not only tracks on the new trends in pump industry in time, but also finds out and absorbs the new technology and new products, and we devote ourselves in developing new products especially the vertical pumps. In recent years, we are the first to launch the GTW horizontal pump, GTB easy-disassembly centrifugal pump, GTSB Vertical easy-disassembly dorble suction pump,which are all very popular among customers.

Our company also designs and manufactures various water pumps of special parameters and special materials for users.Our company has a complete quality service system with more than 30 sales offices and after sales service centers established through out the country. You surely can find the necessary specification and type within our wide product ranges. We will respond to our customers with new products and excellent quality and provide you with excellent products, complete pre-sales and after sales servive under the aim of □There is no the best but only the better!□

产品概述

TD型单级管道离心泵，配有标准电机和机械密封。此类产品的结构与相近类型产品相比，更不易受到泵送液体中杂质的影响。

产品设计为顶部可拉出的拆装形式，其可以在不影响管路系统的情况下对泵进行维修。

所有泵采用创新式便拆机械密封，更换机械密封无需拆卸电机。

型号意义

TD 80 - 18 / 2

- 2：电机极数
- 18：额定扬程(m)
- 80：吸排口的额定直径(DN)
- TD：管道循环泵

型谱图

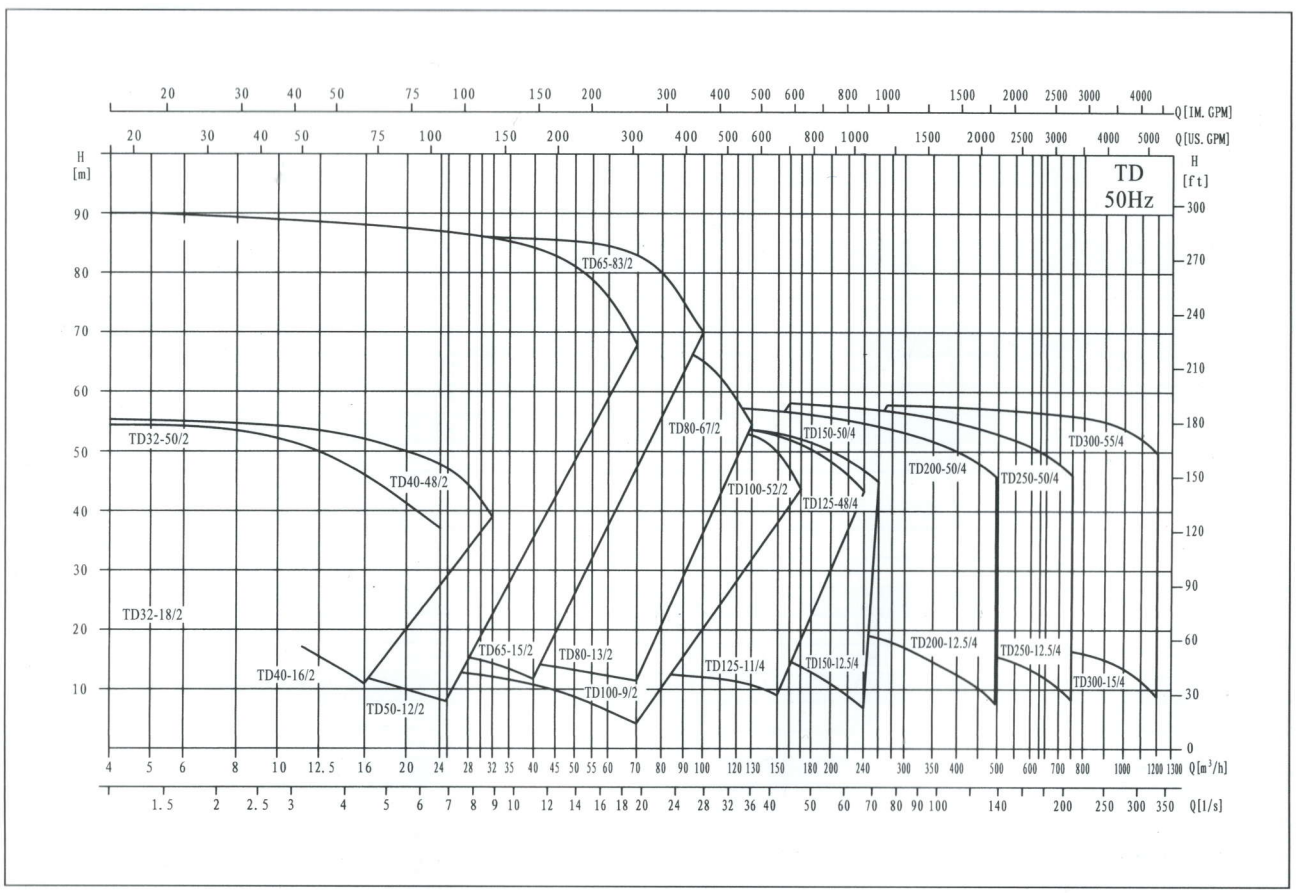

性能参数

序号	泵型号	流量 (m^3/h)	扬程 (m)	转速 (r/min)	标准电机电压(V)	
					1×220V	3×380V
					P2(kW)	P2(kW)
1	TD32-18/2	8	18		1.1	1.1
2	TD32-21/2	12.5	21		1.5	1.5
3	TD32-25/2	12.5	25		2.2	2.2
4	TD32-32/2	12.5	32			3
5	TD32-38/2	12.5	38			4
6	TD32-50/2	12.5	50			5.5
7	TD40-16/2	12.5	16		1.1	1.1
8	TD40-20/2	12.5	20		1.5	1.5
9	TD40-18/2	20	18		2.2	2.2
10	TD40-25/2	20	25			3
11	TD40-30/2	25	30			4
12	TD40-36/2	25	36			5.5
13	TD40-48/2	25	48			7.5
14	TD50-32/2	12.5	32			3
15	TD50-38/2	12.5	38			4
16	TD50-48/2	12.5	48			5.5
17	TD50-12/2	16	12		1.1	1.1
18	TD50-15/2	20	15		1.5	1.5
19	TD50-18/2	25	18		2.2	2.2
20	TD50-24/2	25	24			3
21	TD50-28/2	30	28			4
22	TD50-35/2	30	35			5.5
23	TD50-40/2	35	40			7.5
24	TD50-50/2	40	50			11
25	TD50-60/2	50	60			15
26	TD50-70/2	50	70			18.5
27	TD50-81/2	50	81			22
28	TD65-36/2	25	36	2900		5.5
29	TD65-48/2	25	48			7.5
30	TD65-15/2	30	15		2.2	2.2
31	TD65-19/2	30	19			3
32	TD65-22/2	40	22			4
33	TD65-30/2	40	30			5.5
34	TD65-34/2	50	34			7.5
35	TD65-40/2	50	40			11
36	TD65-50/2	50	50			15
37	TD65-61/2	50	61			18.5
38	TD65-67/2	50	67			22
39	TD65-83/2	50	83			30
40	TD80-13/2	50	13			3
41	TD80-18/2	50	18			4
42	TD80-22/2	50	22			5.5
43	TD80-28/2	50	28			7.5
44	TD80-40/2	50	40			11
45	TD80-48/2	50	48			15
46	TD80-30/2	80	30			11
47	TD80-38/2	80	38			15
48	TD80-47/2	80	47			18.5
49	TD80-54/2	80	54			22
50	TD80-67/2	80	67			30
51	TD100-9/2	50	9		2.2	2.2
52	TD100-15/2	60	15			4
53	TD100-17/2	80	17			5.5
54	TD100-22/2	80	22			7.5
55	TD100-27/2	100	27			11

性能参数

序号	泵型号	流量 (m^3/h)	扬程 (m)	转速 (r/min)	标准电机电压(V)	
					1×220V	3×380V
					P2(kW)	P2(kW)
56	TD100-33/2	100	33	2900		15
57	TD100-40/2	100	40			18.5
58	TD100-48/2	100	48			22
59	TD100-52/2	130	52			30
60	TD125-11/4	120	11	1450		5.5
61	TD125-14/4	120	14			7.5
62	TD125-18/4	160	18	1480		11
63	TD125-22/4	160	22			15
64	TD125-28/4	160	28			18.5
65	TD125-32/4	160	32			22
66	TD125-40/4	160	40			30
67	TD125-48/4	160	48			37
68	TD150-12.5/4	200	12.5			11
69	TD150-17/4	200	17			15
70	TD150-21/4	200	21			18.5
71	TD150-25/4	200	25			22
72	TD150-33/4	200	33			30
73	TD150-40/4	200	40			37
74	TD150-50/4	200	50			45
75	TD200-15/4	300	15			18.5
76	TD200-18/4	300	18			22
77	TD200-24/4	300	24			30
78	TD200-30/4	300	30			37
79	TD200-35/4	300	35			45
80	TD200-44/4	300	44			55
81	TD200-53/4	300	53			75
82	TD200-12.5/4	400	12.5			22
83	TD200-20/4	400	20			30
84	TD200-23/4	400	23			37
85	TD200-27/4	400	27			45
86	TD200-32/4	400	32			55
87	TD200-43/4	400	43			75
88	TD200-50/4	400	50			90
89	TD250-15/4	500	15			30
90	TD250-18/4	500	18			37
91	TD250-21/4	500	21			45
92	TD250-27/4	500	27			55
93	TD250-36/4	500	36			75
94	TD250-44/4	500	44			90
95	TD250-53/4	500	53			110
96	TD250-12.5/4	630	12.5			30
97	TD250-14/4	630	14			37
98	TD250-17/4	630	17			45
99	TD250-20/4	630	20			55
100	TD250-26/4	630	26			75
101	TD250-32/4	630	32			90
102	TD250-40/4	630	40			110
103	TD250-50/4	630	50			132
104	TD300-15/4	900	15			55
105	TD300-20/4	900	20			75
106	TD300-25/4	900	25			90
107	TD300-30/4	900	30			110
108	TD300-35/4	900	35			132
109	TD300-44/4	900	44			160
110	TD300-55/4	900	55			200

最小进口压力-NPSH

如果泵中的压力低于输送液体的汽化压力，可能发生气蚀，为避免气蚀，确保泵进口侧有一最小压力，最大吸程H（米）可按下式计算：

$$H = Pb \times 10.2 - NPSH - Hf - Hv - Hs$$

H—最大吸程（米）

Pb—大气压力（巴）

在闭式管路中可以认为是闭式系统的系统压力（巴）。

NPSH—净正吸入压头（米）

可以在性能曲线中NPSH曲线上对应于最大流量处读出。

Hf—入口处的管路损失（米）

其是对应于管路可能产生的最大流量时的值。

Hv—液体的汽化压力（米）

其值的大小取决于液体的温度和液体的汽化压力值。

Hs—安全余量（米）

最小为0.5米压头。

通过计算，如果“H”为正值，说明泵可以在最大吸程“H”的情况下运行；如果“H”为负值，说明泵必须要在进口有一个最小压力为“H”米的压头的情况下才可以正常运行。

注：一般情况下不进行以上计算。只有在下列情况下使用泵时才要对“H”进行计算：

1、液体温度较高
2、液体流速超过了额定值
3、吸程较大或进口管路较长
4、系统压力太小
5、进口条件较差

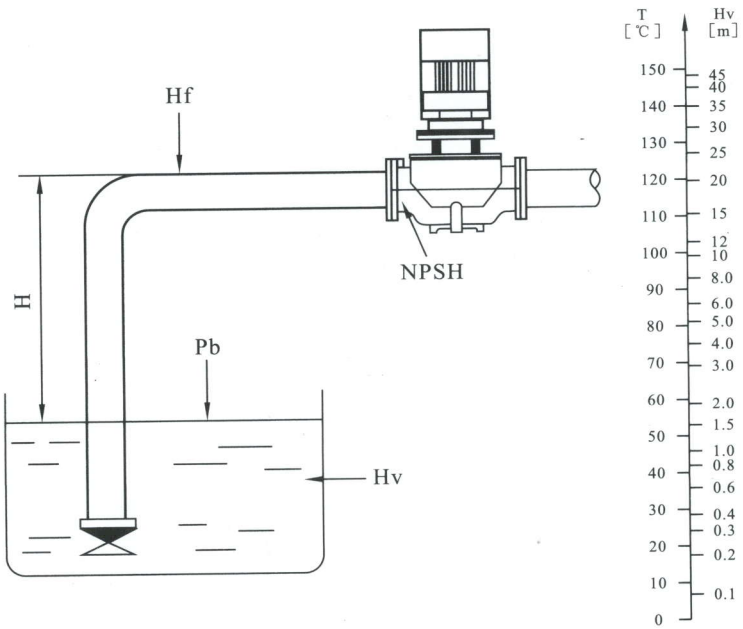

应用

产品适宜在清洁、稀薄、非侵蚀、非易燃易爆，且不含有任何可能对泵造成机械或化学损害的固体颗粒和纤维的液体中使用。具体对液体要求及应用如下表2；而在液体粘稠或密度较大情况下使用时会造成泵特性曲线的下降和能耗的增加。

液体温度：-15℃～110℃

最大工作压力：常规型为PN12巴；特殊型为PN16巴。

表2

泵送液体		最大使用温度［℃］	液体特性要求	使用位置
水	地下水	＜90℃		TD 产品在用于输送水时，其可以用于生活用水、工业用水、冷却系统用水和区域供热系统的冷、热用水。TD 产品可以在以下位置使用： 1）主循环泵 2）混合环路中的泵 3）锅炉混流泵 4）燃气冷冻机泵 5）部分流量过滤器泵 6）定压系统用泵 7）生活热水循环
	锅炉给水	＜110℃		
	区域供水	＜110℃		
	冷凝水	＜90℃		
	软化水	-15℃～110℃		
	弱碱水		液体可以含有较弱的碱性	
	机械加工冷却或润滑液		液体可能含有添加剂和少量杂质，会给泵的轴封造成损害	
冷却液	碳氢化合防冻剂	＜50℃	液体含有微量的结晶，会给泵的轴封造成损害	TD 产品用于工业方面。如在化工、制药、食品加工等行业。可以用于： 1）原料的输送 2）系统增压 3）混合环路循环泵
	醇类化合物（液体）	＜50℃ 50%		
	30%盐水（如氯化钠、氯化钙等溶液）	＜50℃	液体含有微量的结晶，会给泵的轴封造成损害	
有机溶剂	异丙醇	≤60℃	易燃液体	
	丙醇	≤60℃		
氧化剂	过氧化氢	≤60℃ 20%		

安装条件

产品有不同的安装要求，具体的安装要求如下：

1、系统管路具有支撑泵的能力，2.2kW以下（包括2.2kW）电机的泵可以直接悬置于管道中；系统管路不具有支撑泵的能力或泵电机功率大于2.2kW时，泵必须安装在支架或底板上。

2、对于配套2.2kW以下（包括2.2kW）电机的泵可以安装在水平或垂直于管道的位置上；对于2.2kW以上电机的泵只能安装在垂直于管道的位置上（图2-A）

3、泵的安装，要保证泵在使用时系统管路的张力不应传递到泵体上。

4、为了保证电机的正常运转，泵要安装在保证有足够冷却的环境条件下，且冷却空气的温度不能超过40℃。

5、如果泵安装在户外，必须配置合适的外罩以防止电器元件进水或凝露。

6、为了方便对泵的检查和维修，在泵的上、下方必须留有足够的空间。泵电机小于5.5kW时最小留300mm；泵电机大于5.5kW（包括5.5kW）时最小留1000mm。（图2-B）

7、为了防止噪音和振动，保证获得最佳运行效果，泵在安装时要采用减振底座。一般采用水泥底座，底座的重量应该是大于或等于1.5×泵重量。（图2-C）

8、为满足客户的不同需要，TD32~TD150　产品分为带底板和不带底板两种。(底板尺寸见附件)

电机功率≤2.2kW泵的安装　　电机功率<5.5kW泵的安装

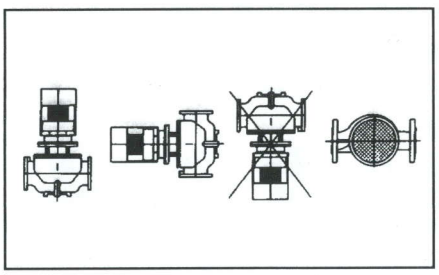

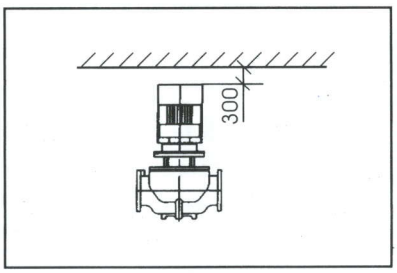

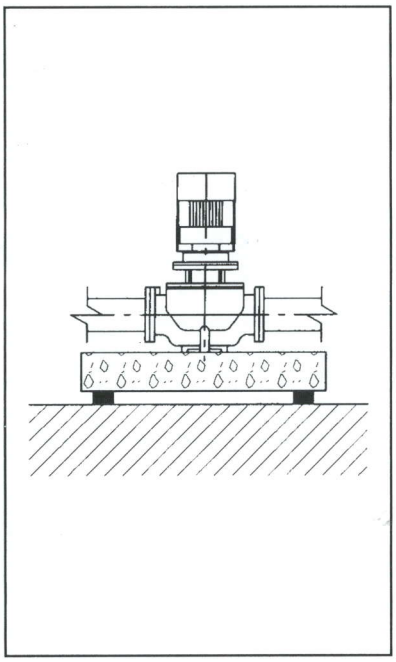

电机功率>2.2kW泵的安装　　电机功率≥5.5kW泵的安装

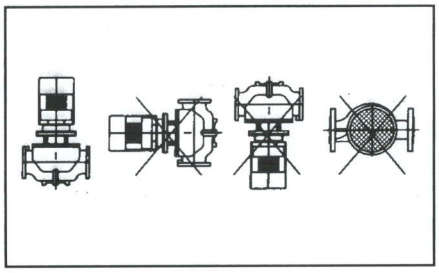

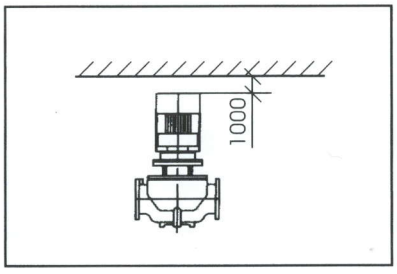

图2-A　　图2-B　　图2-C

附件—底板

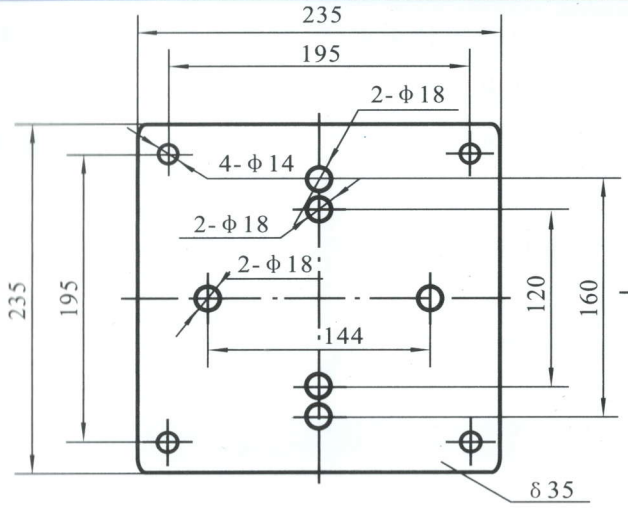

底板A

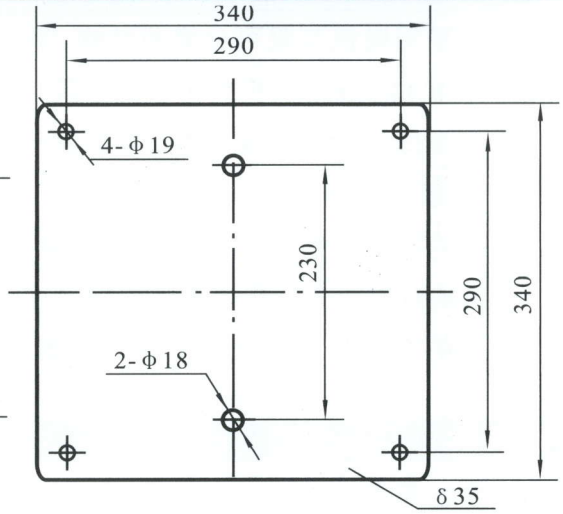

底板B

序号	产品型号	底板型式	序号	产品型号	底板型式	序号	产品型号	底板型式
1	TD32-18/2	A	27	TD50-81/2	A	53	TD100-17/2	A
2	TD32-21/2	A	28	TD65-36/2	A	54	TD100-22/2	A
3	TD32-25/2	A	29	TD65-48/2	A	55	TD100-27/2	A
4	TD32-32/2	A	30	TD65-15/2	A	56	TD100-33/2	A
5	TD32-38/2	A	31	TD65-19/2	A	57	TD100-40/2	B
6	TD32-50/2	A	32	TD65-22/2	A	58	TD100-48/2	B
7	TD40-16/2	A	33	TD65-30/2	A	59	TD100-52/2	B
8	TD40-20/2	A	34	TD65-34/2	A	60	TD125-11/4	B
9	TD40-18/2	A	35	TD65-40/2	A	61	TD125-14/4	B
10	TD40-25/2	A	36	TD65-50/2	A	62	TD125-18/4	B
11	TD40-30/2	A	37	TD65-61/2	A	63	TD125-22/4	B
12	TD40-36/2	A	38	TD65-67/2	A	64	TD125-28/4	B
13	TD40-48/2	A	39	TD65-83/2	A	65	TD125-32/4	B
14	TD50-32/2	A	40	TD80-13/2	A	66	TD125-40/4	B
15	TD50-38/2	A	41	TD80-18/2	A	67	TD125-48/4	B
16	TD50-48/2	A	42	TD80-22/2	A	68	TD150-12.5/4	B
17	TD50-12/2	A	43	TD80-28/2	A	69	TD150-17/4	B
18	TD50-15/2	A	44	TD80-40/2	A	70	TD150-21/4	B
19	TD50-18/2	A	45	TD80-48/2	A	71	TD150-25/4	B
20	TD50-24/2	A	46	TD80-30/2	A	72	TD150-33/4	B
21	TD50-28/2	A	47	TD80-38/2	A	73	TD150-40/4	B
22	TD50-35/2	A	48	TD80-47/2	A	74	TD150-50/4	B
23	TD50-40/2	A	49	TD80-54/2	A			
24	TD50-50/2	A	50	TD80-67/2	A			
25	TD50-60/2	A	51	TD100-9/2	A			
26	TD50-70/2	A	52	TD100-15/2	A			

注：底板是可选件，需要的客户在订货时需特别注明！

产品结构

产品采用电机与泵可分离式结构，泵部分设计为可拉出形式。所有的该类产品都配有标准电机和机械密封。电机为全封闭、风冷式标准电机。其主要尺寸符合JB/T8680标准。

产品泵体相当于一段管路。在泵进行维修时，可以用盲法兰将泵体封堵，从而不影响系统的正常运行。

产品的联接法兰尺寸符合GB/T17241.6或ISO7005-2/DIN2501标准中PN16时的有关规定。

产品的进出口直径符合有关标准尺寸。

产品的泵头是联接电机和泵的装置。其与泵体之间的密封件采用“O”形圈。

曲线条件

下列原则适用于性能曲线：

1、曲线容差符合ISO9906中，附录A；

2、所有曲线都基于3×380V，电机在恒速2900rpm、1480rpm或1450rpm的测量值；

3、试验用介质为温度在20℃，不含有任何固体杂质和空气的清水；

4、泵的使用参照加粗曲线的性能范围，以防流量过小产生过热和流量过大使电机过载等；

5、如果泵送液体的粘度或密度不同于水，则须对电机性能进行调整。

截面图TD32-18/2~TD125-14/4

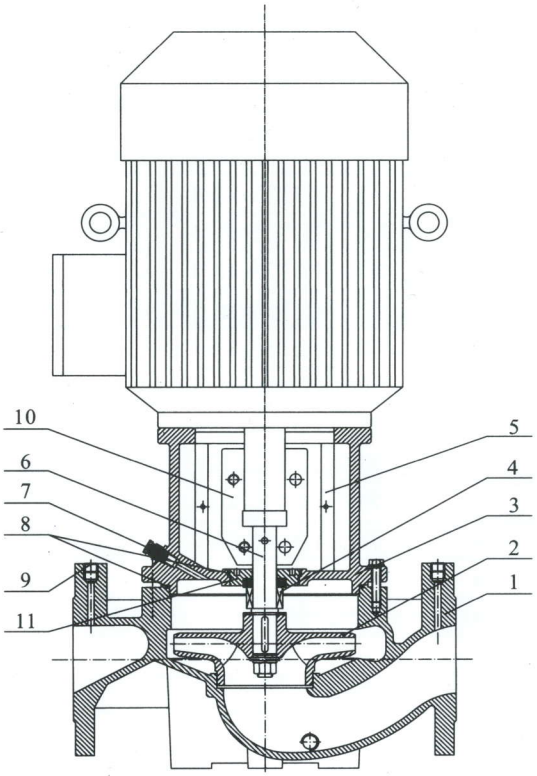

材料TD32-18/2~TD125-14/4

序号	零件名称	材　料
1	泵体	铸铁 HT200
2	叶轮	铸铁/不锈钢 HT200/ZG07Cr19Ni9
3	泵头	铸铁 HT200
4	机械密封	石墨/碳化硅
5	防护板	不锈钢 06Cr19Ni10
6	轴	不锈钢 20Cr13
7	放气组合件	不锈钢 06Cr19Ni10
8	“O”形圈	丁腈橡胶 NBR
9	螺堵	不锈钢 06Cr19Ni10
10	联轴器	铸铁QT500-7
11	密封座	碳钢45#

截面图TD125-18/4~TD150-50/4

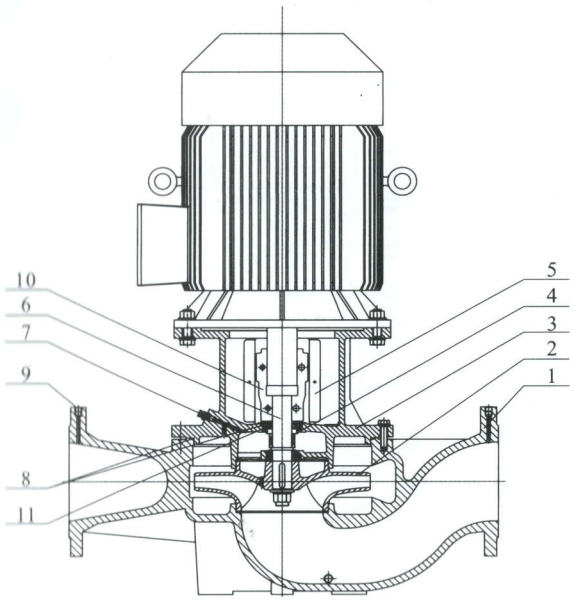

材料TD125-18/4~TD150-50/4

序号	零件名称	材　料
1	泵体	铸铁 HT200
2	叶轮	铸铁/不锈钢 HT200/ZG07Cr19Ni9
3	泵头	铸铁 HT200
4	机械密封	石墨/碳化硅
5	防护板	不锈钢 06Cr19Ni10
6	轴	不锈钢 20Cr13
7	放气组合件	不锈钢 06Cr19Ni10
8	“O”形圈	丁腈橡胶 NBR
9	螺堵	不锈钢 06Cr19Ni10
10	联轴器	铸铁QT500-7
11	密封座	碳钢45#

截面图TD200~TD250

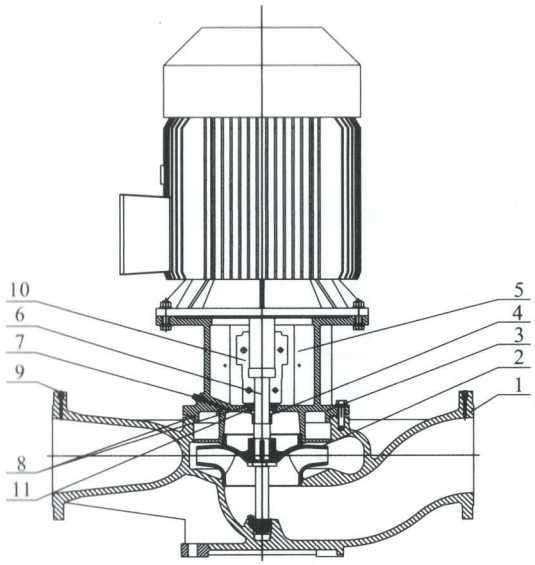

材料TD200~TD250

序号	零件名称	材　料
1	泵体	铸铁 HT200
2	叶轮	铸铁/不锈钢 HT200/ZG07Cr19Ni9
3	泵头	铸铁 HT200
4	机械密封	石墨/碳化硅
5	防护板	不锈钢 06Cr19Ni10
6	轴	不锈钢 20Cr13
7	放气组合件	不锈钢 06Cr19Ni10
8	“O”形圈	丁腈橡胶 NBR
9	螺堵	不锈钢 06Cr19Ni10
10	联轴器	铸铁QT500-7
11	密封座	碳钢45#

TD32-**/2

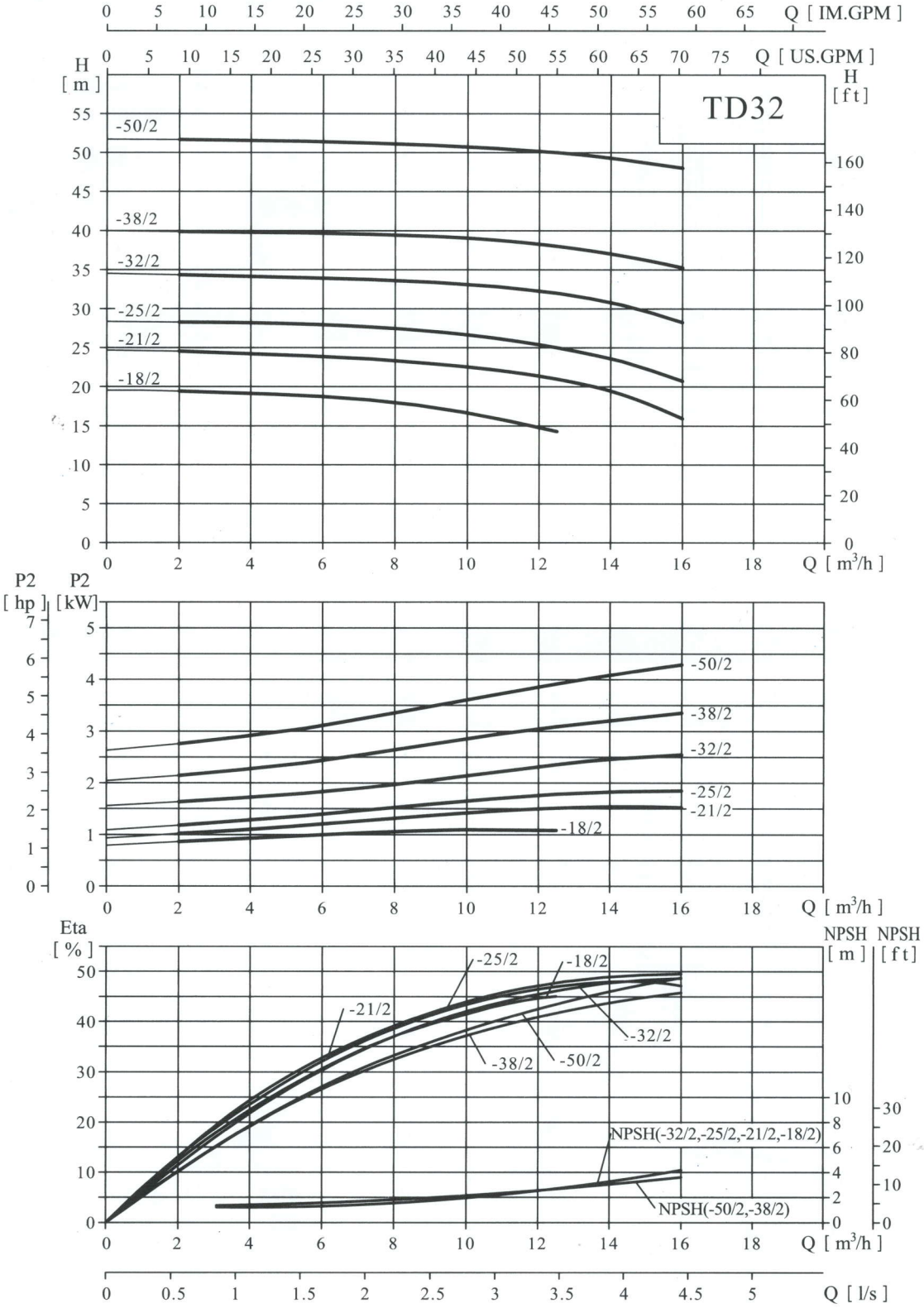
Q [IM.GPM]
Q [US.GPM]
H [m]
H [ft]
TD32
-50/2
-38/2
-32/2
-25/2
-21/2
-18/2
Q [m³/h]
P2 [hp]
P2 [kW]
Eta [%]
NPSH [m]
NPSH [ft]
NPSH(-32/2,-25/2,-21/2,-18/2)
NPSH(-50/2,-38/2)
Q [l/s]

性能表

泵型号	配用电机（kW）	Q(m³/h)	2	4	6	8	10	12.5	14	16
TD32-18/2	1.1	H (m)	19.4	19.1	18.7	18	16.7	14.3		
TD32-21/2	1.5		24.5	24.2	23.9	23.3	22.5	21	19.4	15.9
TD32-25/2	2.2		28.3	28.2	28	27.5	26.7	25	23.6	20.7
TD32-32/2	3		34.3	34.2	33.9	33.6	33.1	32	30.8	28.2
TD32-38/2	4		39.8	39.8	39.7	39.4	39	38	37	35.2
TD32-50/2	5.5		51.7	51.6	51.4	51.1	50.7	50	49.3	48

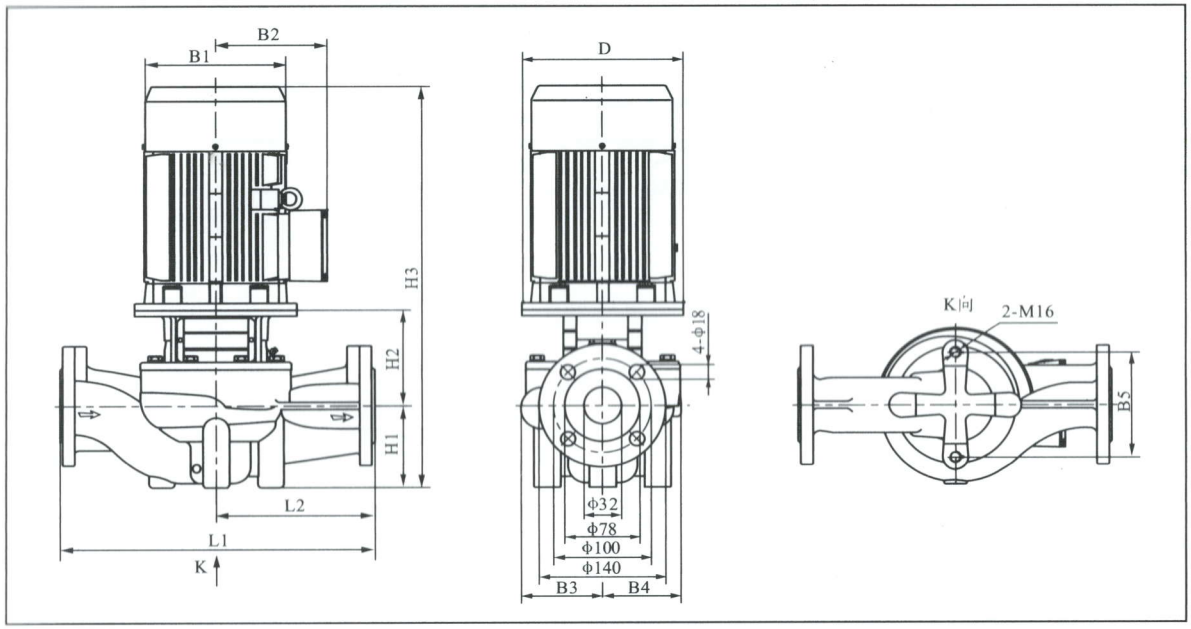

尺寸和重量

泵型号	尺寸［mm］											重量［kg］
	D	B1	B2	B3	B4	B5	H1	H2	H3	L1	L2	
TD32-18/2	120	170	142	125	117	144	100	189	559	340	170	36
TD32-21/2	140	190	155	125	117	144	100	199	574	340	170	40
TD32-25/2	140	190	155	125	117	144	100	199	574	340	170	42
TD32-32/2	160	197	165	125	117	144	100	205	633	340	170	48
TD32-38/2	160	230	188	144	144	144	100	207	635	440	220	64
TD32-50/2	200	260	208	144	144	144	100	227	709	440	220	85

单相电机，隔爆电机尺寸有所变动，详情请咨询本公司

TD40-**/2

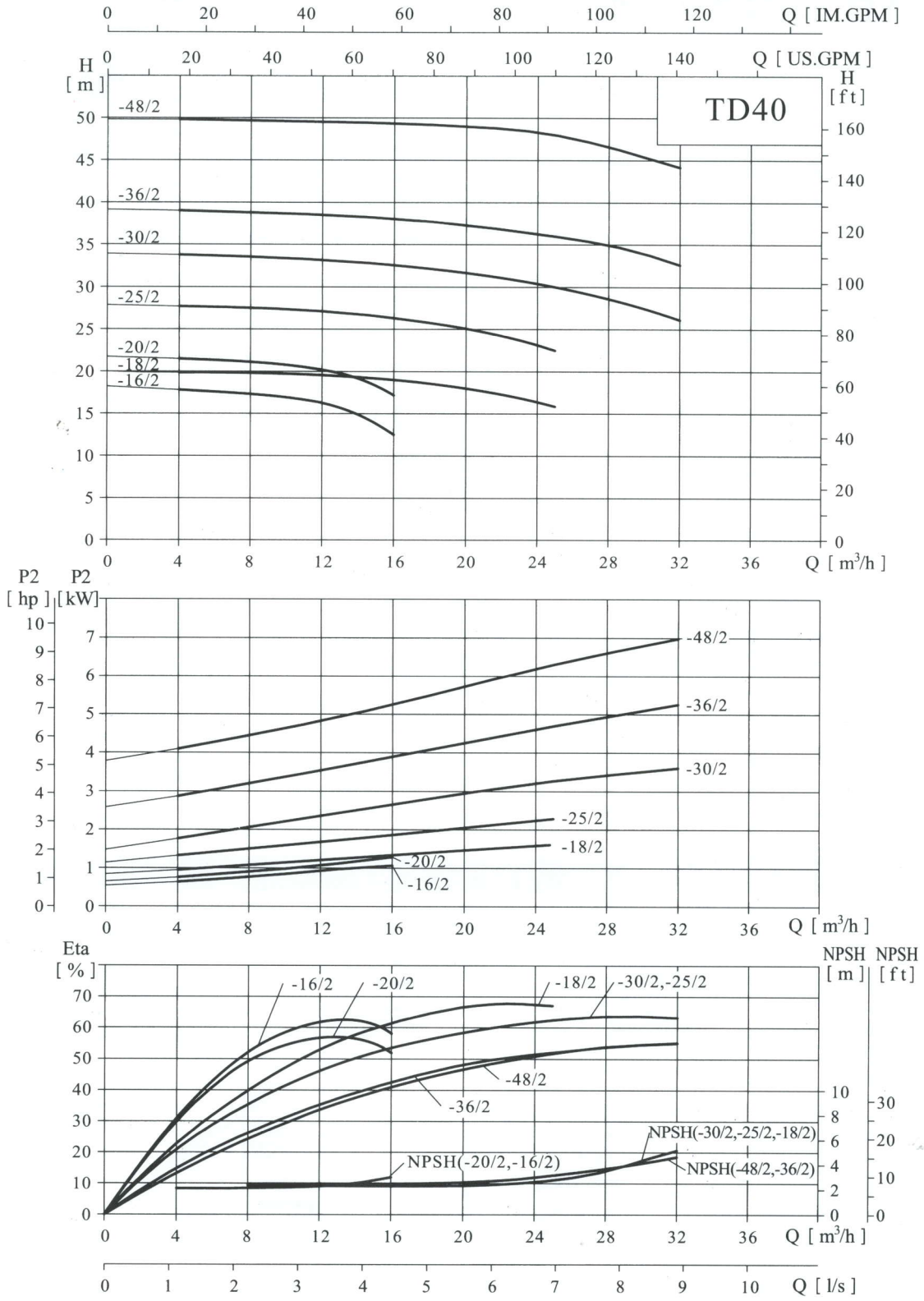
Q [IM.GPM]
Q [US.GPM]
H [m]
H [ft]
TD40
-48/2
-36/2
-30/2
-25/2
-20/2
-18/2
-16/2
Q [m³/h]
P2 [hp]
P2 [kW]
Eta [%]
NPSH [m]
NPSH [ft]
-16/2
-20/2
-18/2
-30/2,-25/2
-48/2
-36/2
NPSH(-30/2,-25/2,-18/2)
NPSH(-20/2,-16/2)
NPSH(-48/2,-36/2)
Q [l/s]

性能表

泵型号	配用电机（kW）	Q(m³/h)	4	8	12.5	16	20	25	28	32
TD40-16/2	1.1	H (m)	17.8	17.3	16	12.5				
TD40-20/2	1.5		21.5	21.1	20	17.2				
TD40-18/2	2.2		19.9	19.8	19.5	19	18	15.8		
TD40-25/2	3		27.7	27.5	27.1	26.4	25	22.5		
TD40-30/2	4		33.8	33.6	33.1	32.6	31.7	30	28.6	26.1
TD40-36/2	5.5		39	38.8	38.5	38.1	37.3	36	35	32.6
TD40-48/2	7.5		49.8	49.7	49.5	49.4	49	48	46.6	44.2

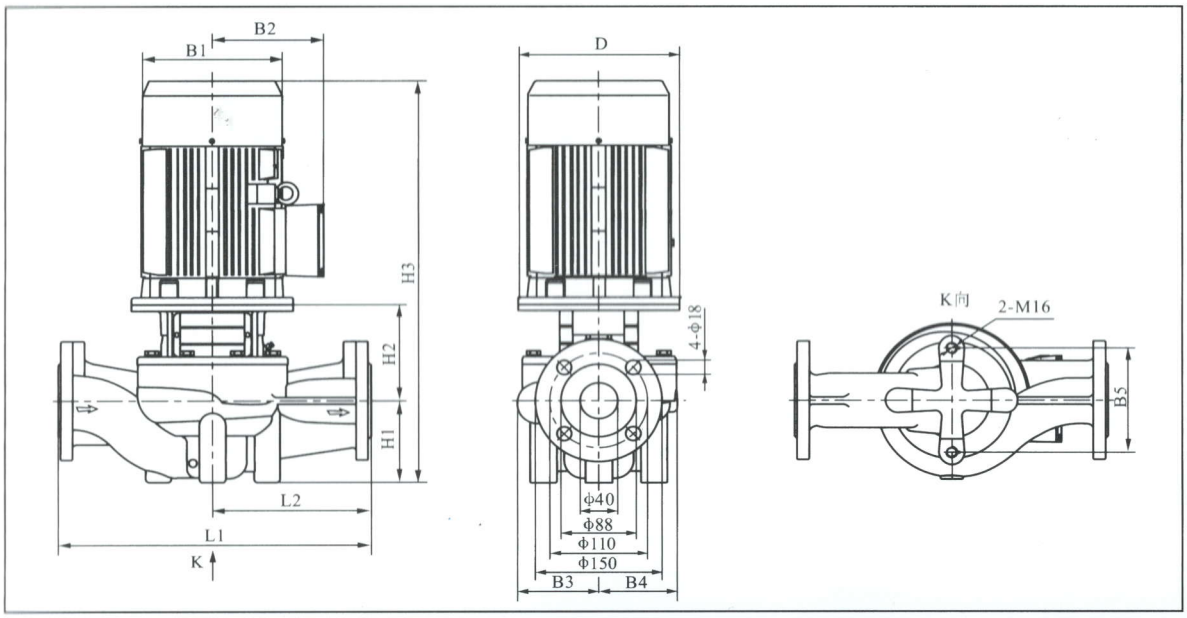

尺寸和重量

泵型号	尺寸［mm］											重量［kg］
	D	B1	B2	B3	B4	B5	H1	H2	H3	L1	L2	
TD40-16/2	120	170	142	97	96	120	68	178	516	320	160	31
TD40-20/2	140	190	155	97	96	120	68	188	531	320	160	36
TD40-18/2	140	190	155	110	95	144	100	195	590	340	170	40
TD40-25/2	160	197	165	127	115	144	100	207	635	340	170	52
TD40-30/2	160	230	188	127	115	144	100	207	635	340	170	62
TD40-36/2	200	260	208	138	125	144	110	227	719	440	220	86
TD40-48/2	200	260	208	138	125	144	110	227	719	440	220	95

单相电机，隔爆电机尺寸有所变动，详情请咨询本公司

TD50-**/2

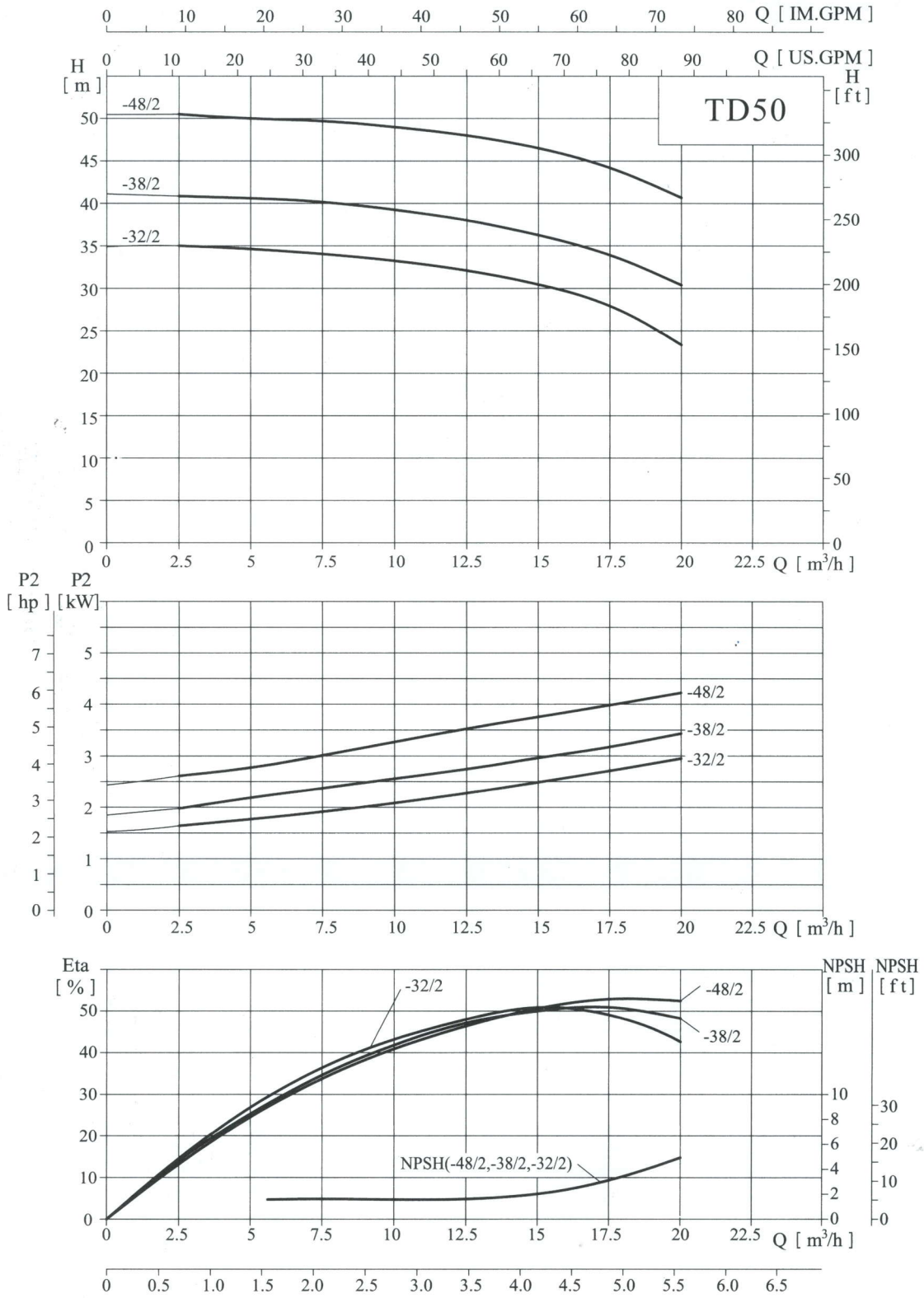
Q [IM.GPM]
Q [US.GPM]
H [m]
H [ft]
TD50
-48/2
-38/2
-32/2
Q [m³/h]
P2 [hp]
P2 [kW]
Eta [%]
NPSH [m]
NPSH [ft]
NPSH(-48/2,-38/2,-32/2)

性能表

泵型号	配用电机（kW）	Q(m³/h)	2.5	5	7.5	10	12.5	15	17.5	20
TD50-32/2	3	H (m)	35	34.6	34	33.2	32	30.5	27.9	23.3
TD50-38/2	4		40.8	40.6	40.2	39.2	38	36.2	33.9	30.4
TD50-48/2	5.5		50.5	50	49.7	49	48	46.5	44.2	40.7

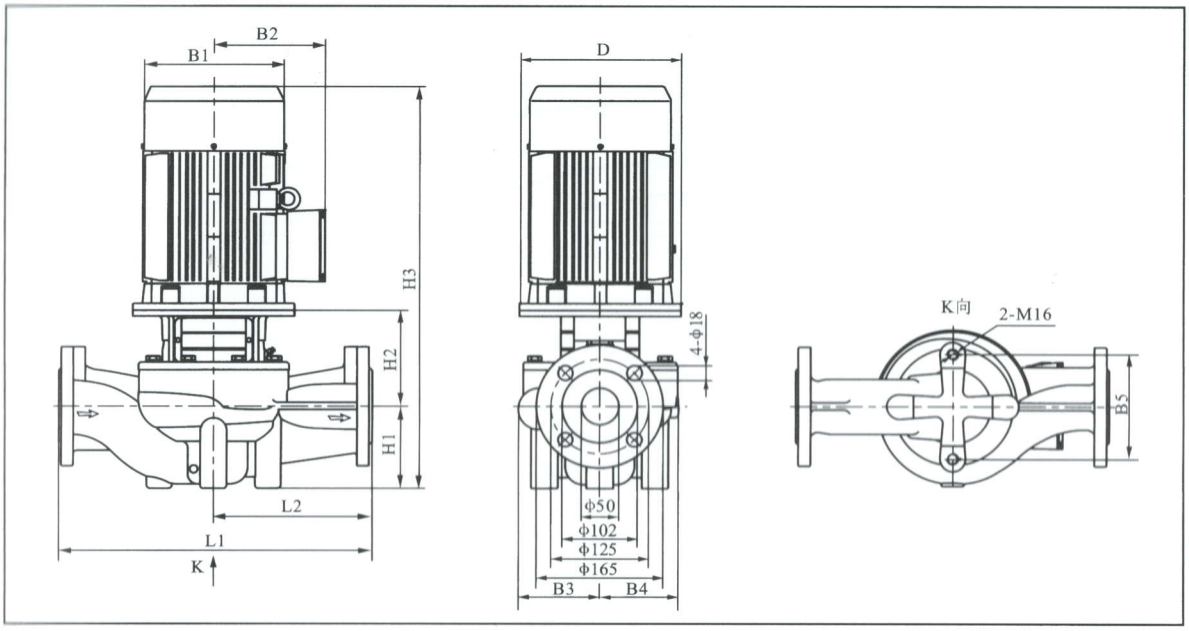

尺寸和重量

泵型号	尺寸［mm］											重量［kg］
	D	B1	B2	B3	B4	B5	H1	H2	H3	L1	L2	
TD50-32/2	160	197	165	128	128	144	105	181	614	400	200	58
TD50-38/2	160	230	188	128	128	144	105	181	614	400	200	68
TD50-48/2	200	260	208	128	128	144	105	201	688	400	200	85

单相电机，隔爆电机尺寸有所变动，详情请咨询本公司

TD50-**/2

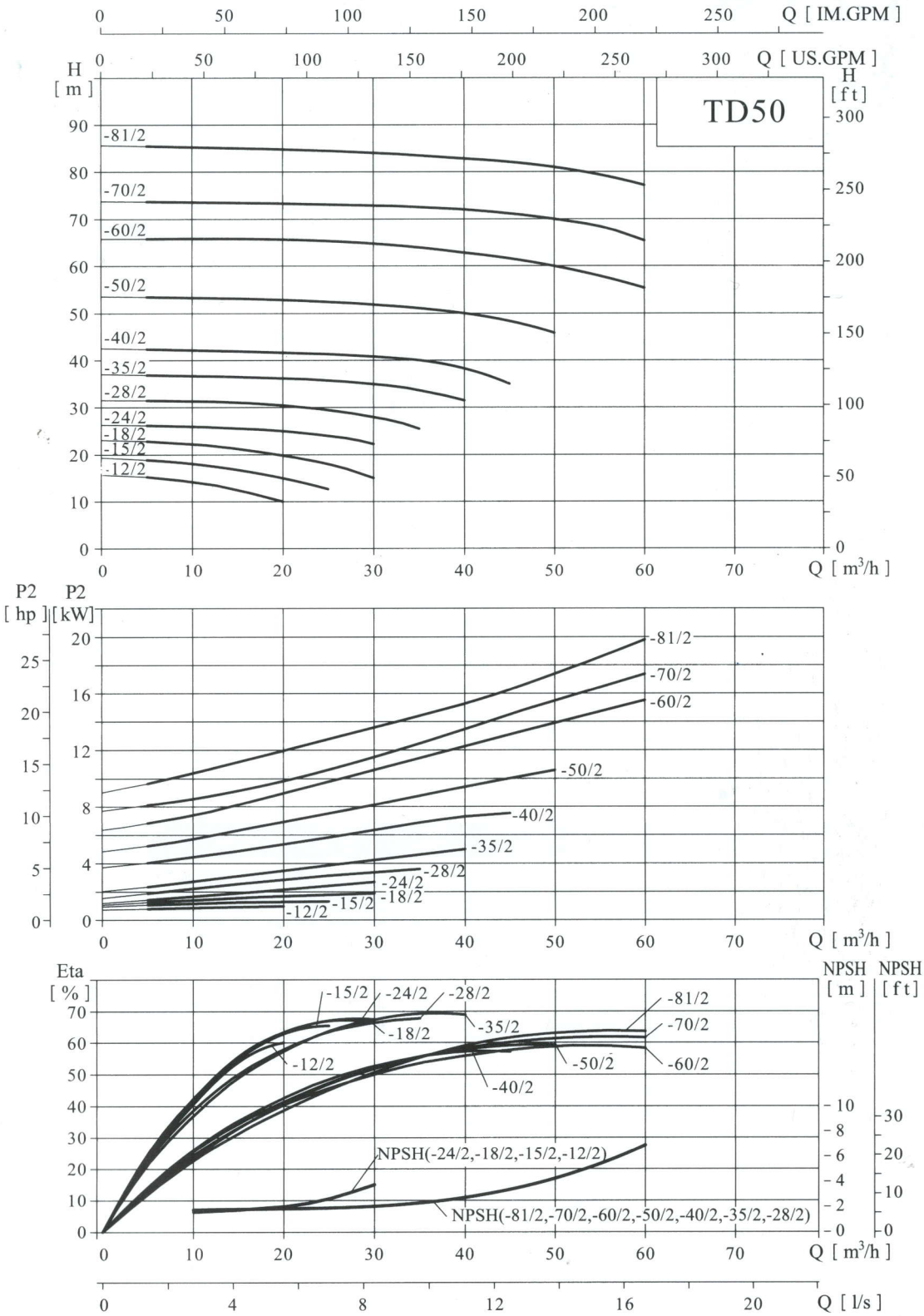
Q [IM.GPM]
Q [US.GPM]
H [m]
H [ft]
TD50
-81/2
-70/2
-60/2
-50/2
-40/2
-35/2
-28/2
-24/2
-18/2
-15/2
-12/2
Q [m³/h]
P2 [hp]
P2 [kW]
Eta [%]
NPSH [m]
NPSH [ft]
NPSH(-24/2,-18/2,-15/2,-12/2)
NPSH(-81/2,-70/2,-60/2,-50/2,-40/2,-35/2,-28/2)
Q [l/s]

性能表

泵型号	配用电机（kW）	Q(m³/h)	5	10	16	20	25	30	35	40	45	50	60
TD50-12/2	1.1	H (m)	15.2	14.2	12	10							
TD50-15/2	1.5		18.9	18	16.5	15	12.6						
TD50-18/2	2.2		22.8	22.3	21	19.8	18	15					
TD50-24/2	3		26.2	26	25.5	25	24	22.3					
TD50-28/2	4		31.5	31.3	31	30.5	29.5	28	25.5				
TD50-35/2	5.5		36.9	36.7	36.5	36.2	35.8	35	33.7	31.5			
TD50-40/2	7.5		42.3	42.2	41.9	41.7	41.3	40.8	40	38.3	35		
TD50-50/2	11		53.5	53.4	53.1	52.9	52.5	51.9	51.1	50	48.4	45.8	
TD50-60/2	15		65.7	65.8	65.7	65.6	65.3	64.7	63.9	62.8	61.6	60	55.4
TD50-70/2	18.5		73.7	73.6	73.4	73.3	73.1	72.9	72.5	72	71.2	70	65.4
TD50-81/2	22		85.5	85.3	85	84.8	84.5	84	83.5	82.8	82.1	81	77.1

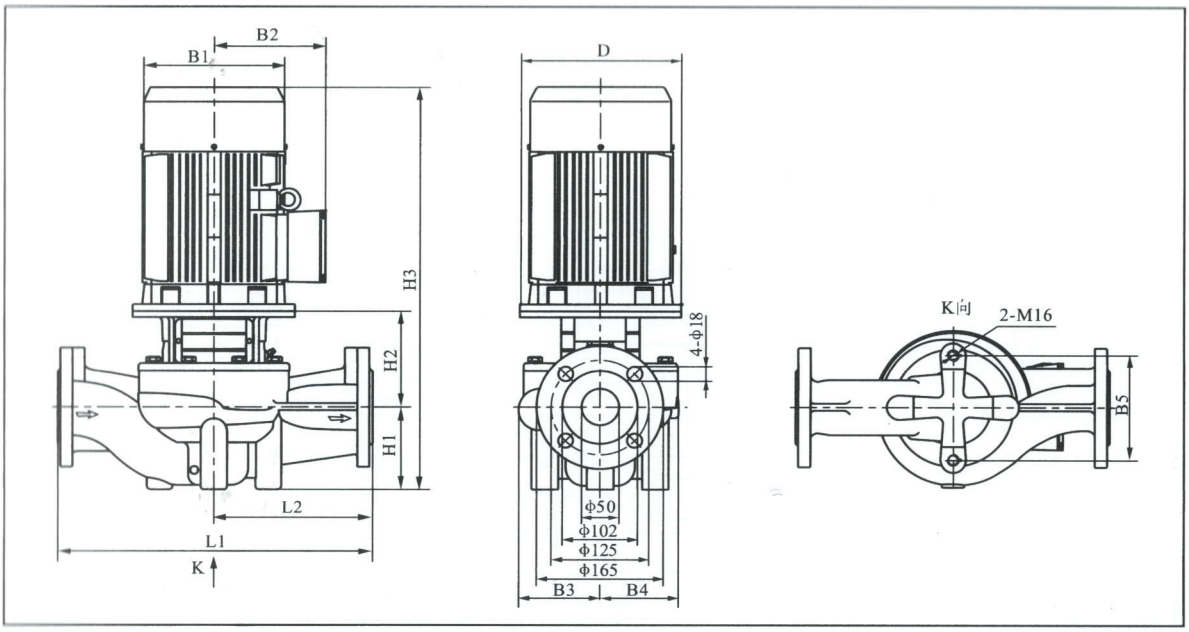

尺寸和重量

泵型号	尺寸［mm］											重量［kg］
	D	B1	B2	B3	B4	B5	H1	H2	H3	L1	L2	
TD50-12/2	120	170	142	117	115	144	115	174	539	340	170	36
TD50-15/2	140	190	155	117	115	144	115	174	574	340	170	42
TD50-18/2	140	190	155	117	115	144	115	174	574	340	170	44
TD50-24/2	160	197	165	117	115	144	115	198	641	340	170	50
TD50-28/2	160	230	188	129	115	144	115	198	641	340	170	64
TD50-35/2	200	260	208	129	115	144	115	218	715	340	170	83
TD50-40/2	200	260	208	171	158	144	115	215	712	440	220	98
TD50-50/2	350	330	255	171	158	144	115	245	865	440	220	172
TD50-60/2	350	330	255	171	158	144	115	245	865	440	220	182
TD50-70/2	350	330	255	171	158	144	115	245	909	440	220	196
TD50-81/2	350	360	280	171	158	144	115	245	940	440	220	238

单相电机，隔爆电机尺寸有所变动，详情请咨询本公司

TD65-**/2

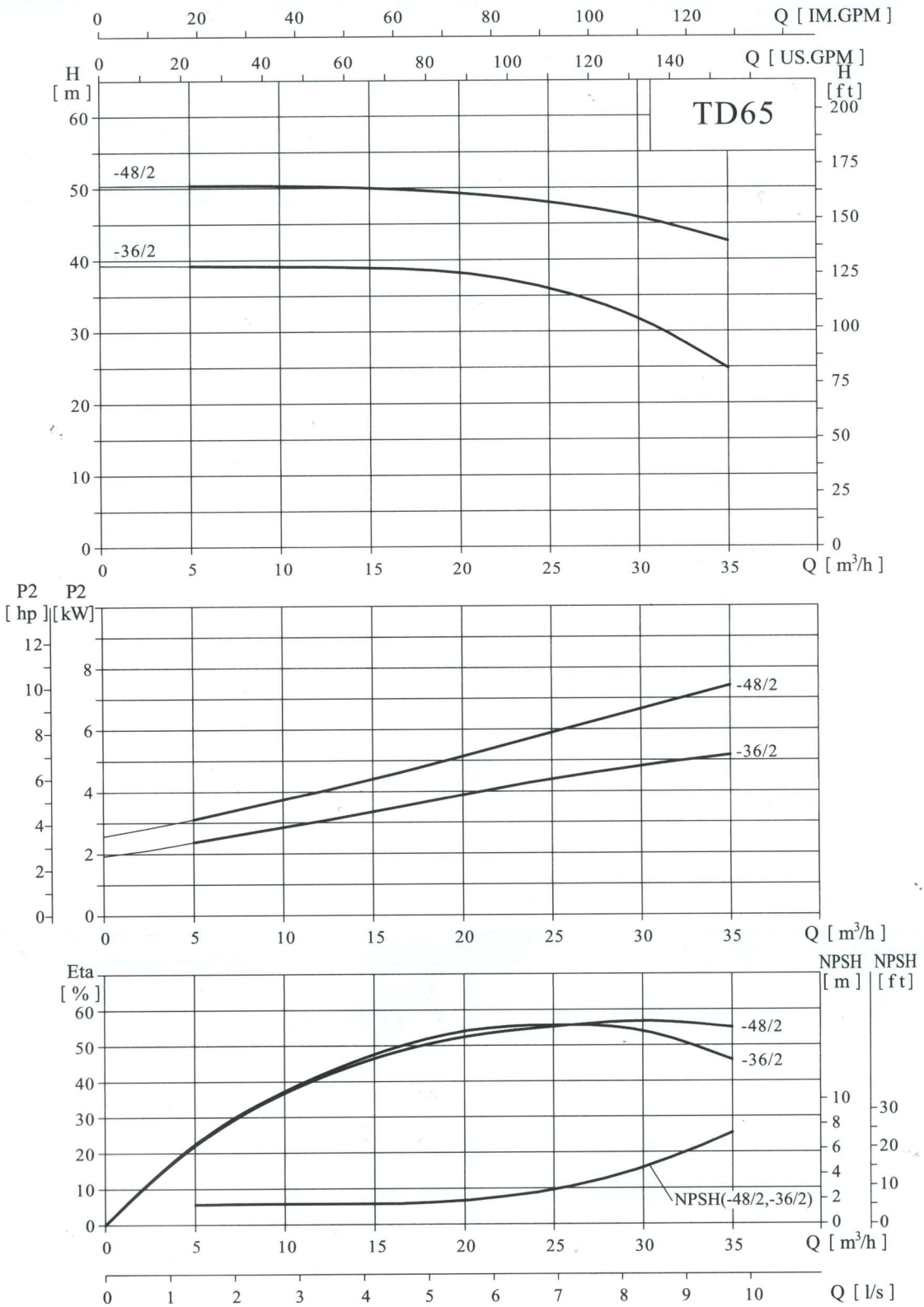
Q [IM.GPM]
Q [US.GPM]
H [m]
H [ft]
TD65
-48/2
-36/2
Q [m³/h]
P2 [hp]
P2 [kW]
-48/2
-36/2
Q [m³/h]
Eta [%]
NPSH [m]
NPSH [ft]
-48/2
-36/2
NPSH(-48/2,-36/2)
Q [m³/h]
Q [l/s]

性能表

泵型号	配用电机（kW）	Q(m³/h)	5	10	15	20	25	30	35
TD65-36/2	5.5	H (m)	39.2	39.1	38.9	38.2	36	31.8	24.8
TD65-48/2	7.5		50.4	50.3	50	49.3	48	45.9	42.5

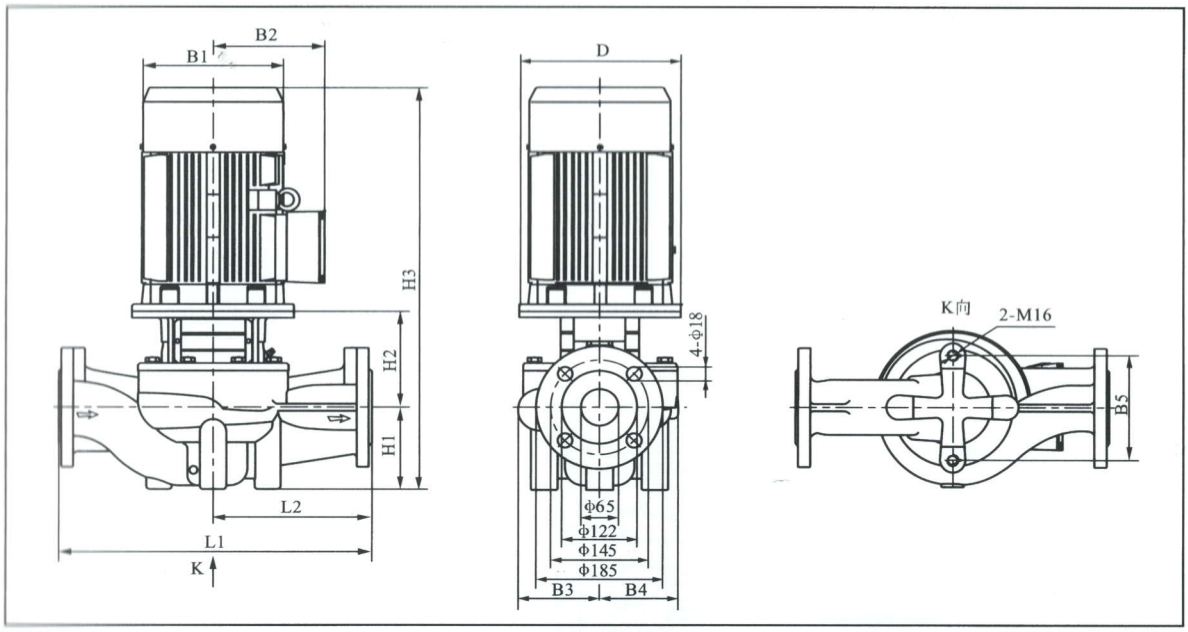

尺寸和重量

泵型号	尺寸［mm］											重量［kg］
	D	B1	B2	B3	B4	B5	H1	H2	H3	L1	L2	
TD65-36/2	200	260	208	128	128	144	105	209	696	400	200	87
TD65-48/2	200	260	208	128	128	144	105	209	696	400	200	94

单相电机，隔爆电机尺寸有所变动，详情请咨询本公司

TD65-**/2

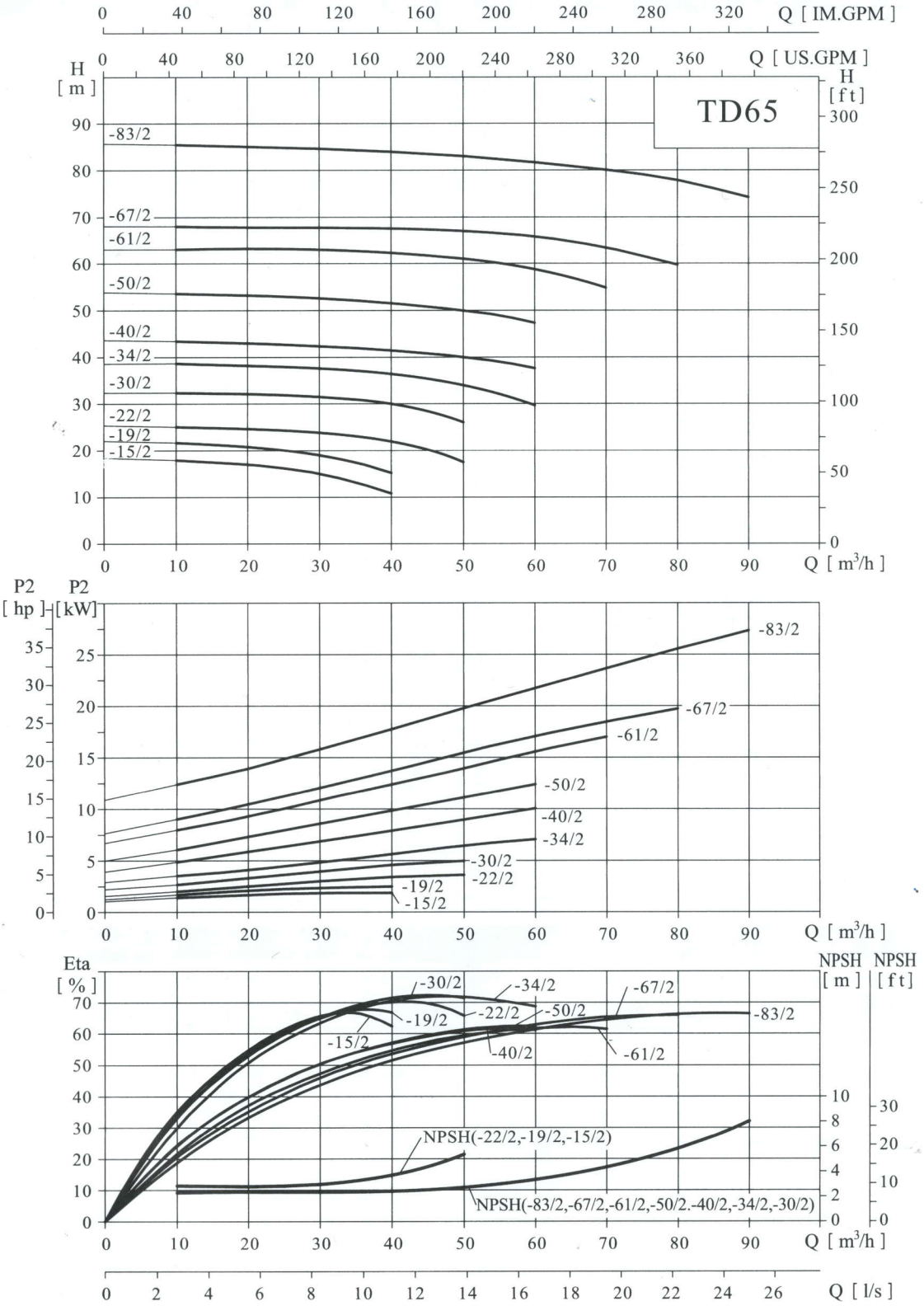
Q [IM.GPM]
Q [US.GPM]
H [m]
H [ft]
TD65
-83/2
-67/2
-61/2
-50/2
-40/2
-34/2
-30/2
-22/2
-19/2
-15/2
Q [m³/h]
P2 [hp]
P2 [kW]
Eta [%]
NPSH [m]
NPSH [ft]
NPSH(-22/2,-19/2,-15/2)
NPSH(-83/2,-67/2,-61/2,-50/2.-40/2,-34/2,-30/2)
Q [l/s]

性能表

泵型号	配用电机（kW）	Q(m³/h)	10	20	30	40	50	60	70	80	90
TD65-15/2	2.2	H (m)	17.9	17	15	10.7					
TD65-19/2	3		21.7	20.8	19	15.2					
TD65-22/2	4		25.1	24.7	23.9	22	17.5				
TD65-30/2	5.5		32.4	32.1	31.5	30	26.1				
TD65-34/2	7.5		38.6	38.2	37.6	36.4	34	29.6			
TD65-40/2	11		43.4	42.9	42.3	41.4	40	37.6			
TD65-50/2	15		53.6	53.3	52.7	51.6	50	47.3			
TD65-61/2	18.5		63.1	63.2	63	62.3	61	58.8	54.8		
TD65-67/2	22		68	67.8	67.7	67.5	67	65.8	63.4	59.7	
TD65-83/2	30		85.4	85.1	84.6	83.9	83	81.7	80	77.8	74.2

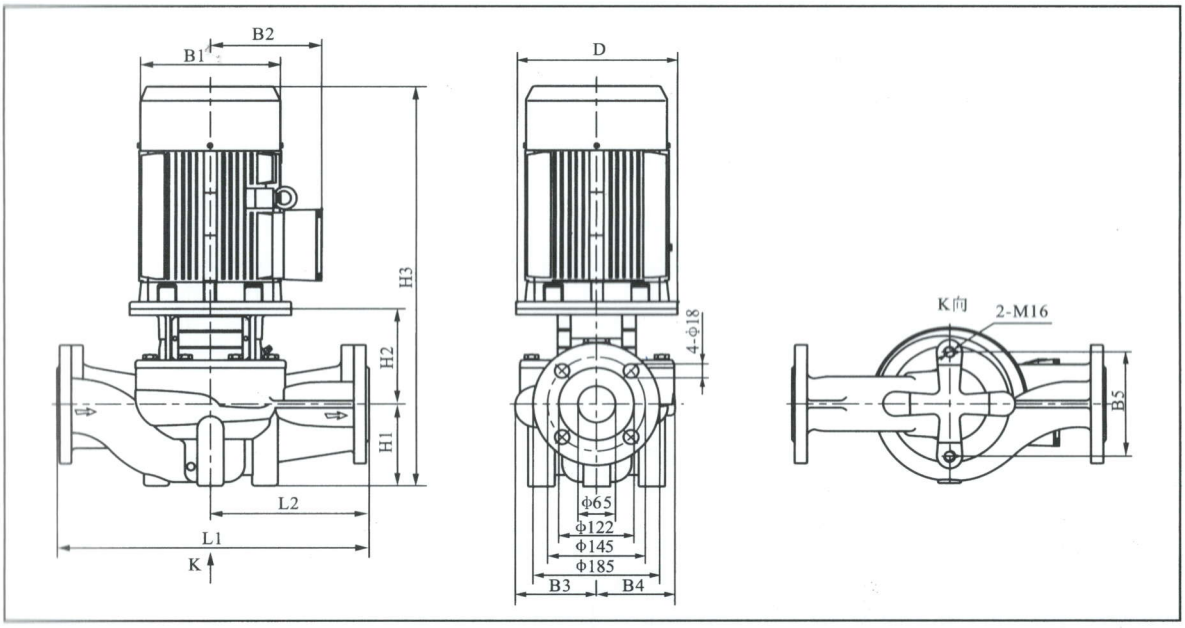

尺寸和重量

泵型号	尺寸［mm］											重量［kg］
	D	B1	B2	B3	B4	B5	H1	H2	H3	L1	L2	
TD65-15/2	140	190	155	142	124	144	105	193	593	360	180	48
TD65-19/2	160	197	165	142	124	144	105	203	636	360	180	57
TD65-22/2	160	230	188	142	124	144	105	203	636	360	180	65
TD65-30/2	200	260	208	142	124	144	105	223	710	360	180	84
TD65-34/2	200	260	208	142	124	144	105	223	710	360	180	91
TD65-40/2	350	330	255	179	167	144	125	257	887	475	238	178
TD65-50/2	350	330	255	179	167	144	125	257	887	475	238	190
TD65-61/2	350	330	255	179	167	144	125	257	937	475	238	202
TD65-67/2	350	330	280	179	167	144	125	257	962	475	238	242
TD65-83/2	400	400	305	179	167	144	125	257	1037	475	238	298

单相电机，隔爆电机尺寸有所变动，详情请咨询本公司

TD80-**/2

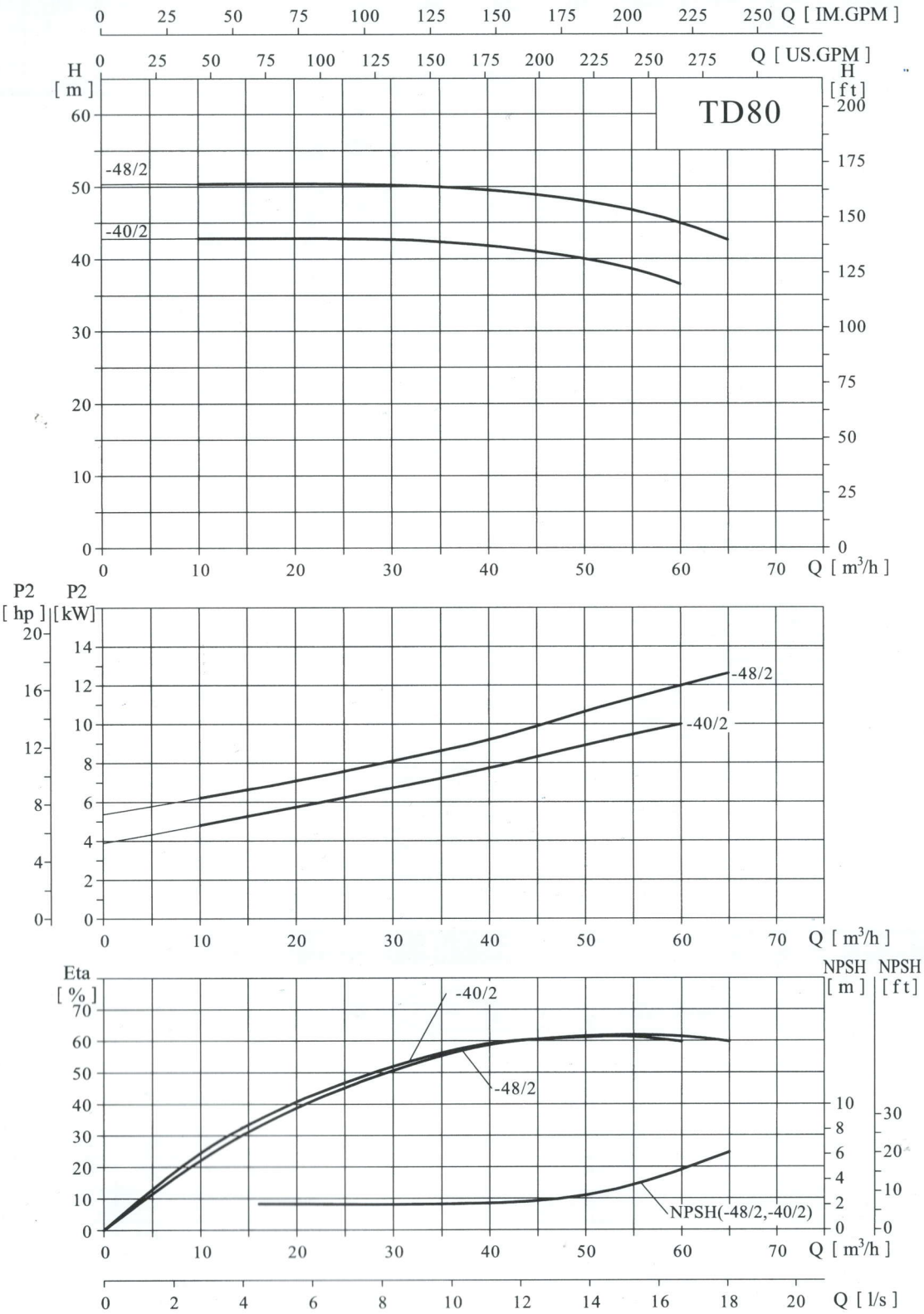
Q [IM.GPM]
Q [US.GPM]
H [m]
H [ft]
TD80
-48/2
-40/2
Q [m³/h]
P2 [hp]
P2 [kW]
-48/2
-40/2
Q [m³/h]
Eta [%]
NPSH [m]
NPSH [ft]
-40/2
-48/2
NPSH(-48/2,-40/2)
Q [m³/h]
Q [l/s]

性能表

泵型号	配用电机（kW）	Q(m³/h)	10	20	30	40	50	60	65
TD80-40/2	11	H (m)	42.8	42.8	42.7	41.8	40	36.5	
TD80-48/2	15		50.4	50.4	50.2	49.5	48	45	42.6

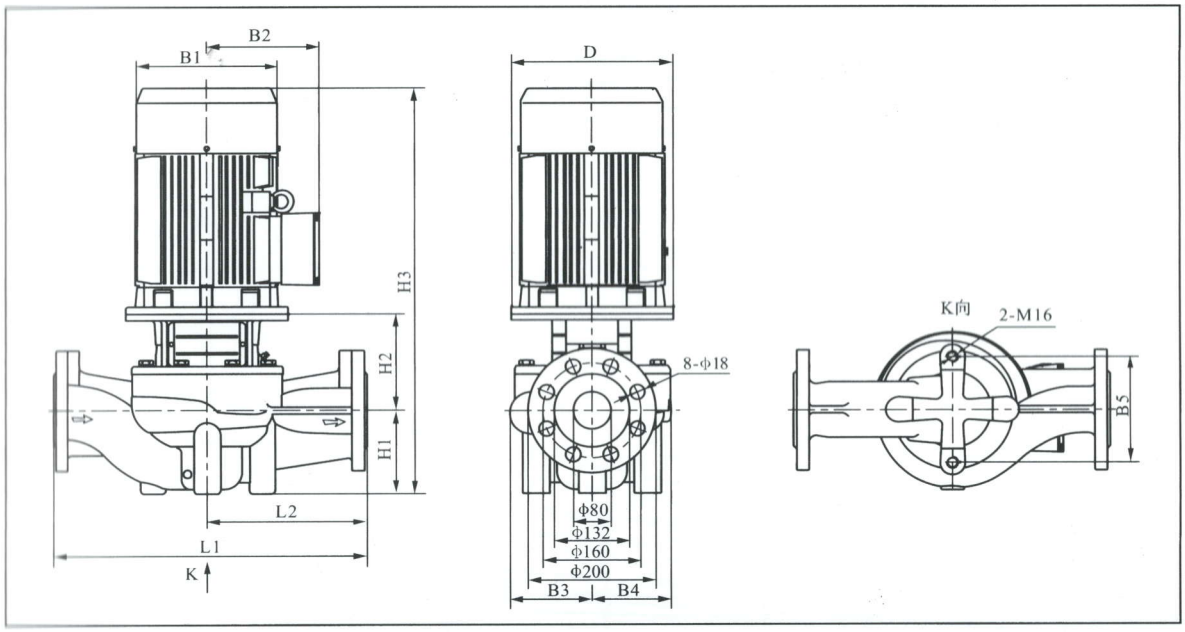

尺寸和重量

泵型号	尺寸［mm］											重量［kg］
	D	B1	B2	B3	B4	B5	H1	H2	H3	L1	L2	
TD80-40/2	350	330	255	137	128	144	115	235	855	500	250	172
TD80-48/2	350	330	255	137	128	144	115	235	855	500	250	183

单相电机，隔爆电机尺寸有所变动，详情请咨询本公司

TD80-**/2

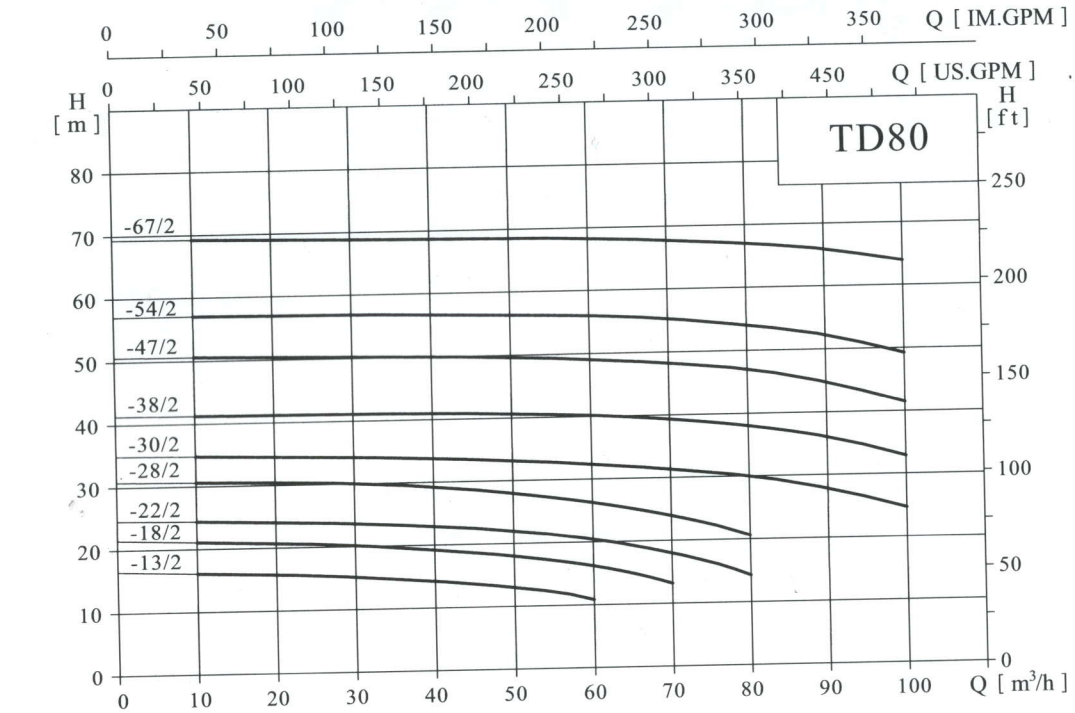
Q [IM.GPM]
Q [US.GPM]
H [m]
H [ft]
TD80
-67/2
-54/2
-47/2
-38/2
-30/2
-28/2
-22/2
-18/2
-13/2
Q [m³/h]

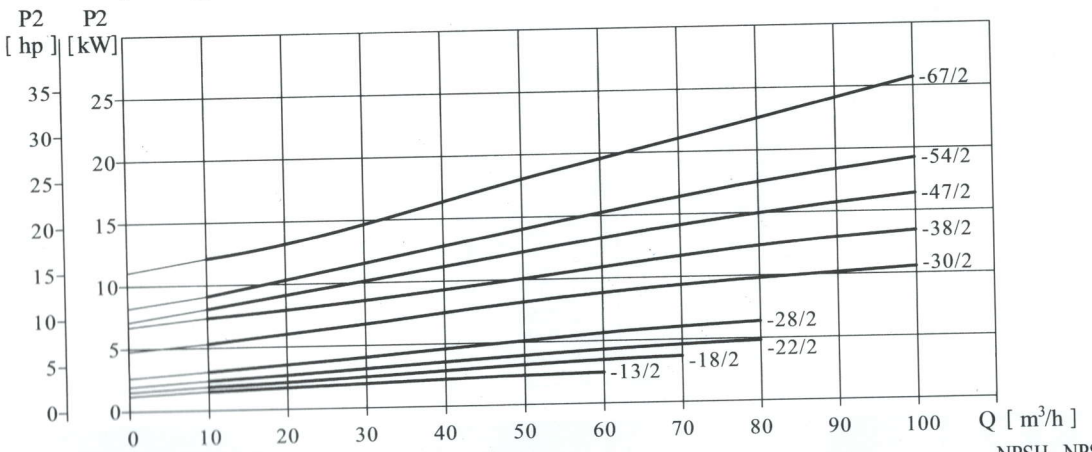
P2 [hp]
P2 [kW]
-67/2
-54/2
-47/2
-38/2
-30/2
-28/2
-22/2
-18/2
-13/2
Q [m³/h]

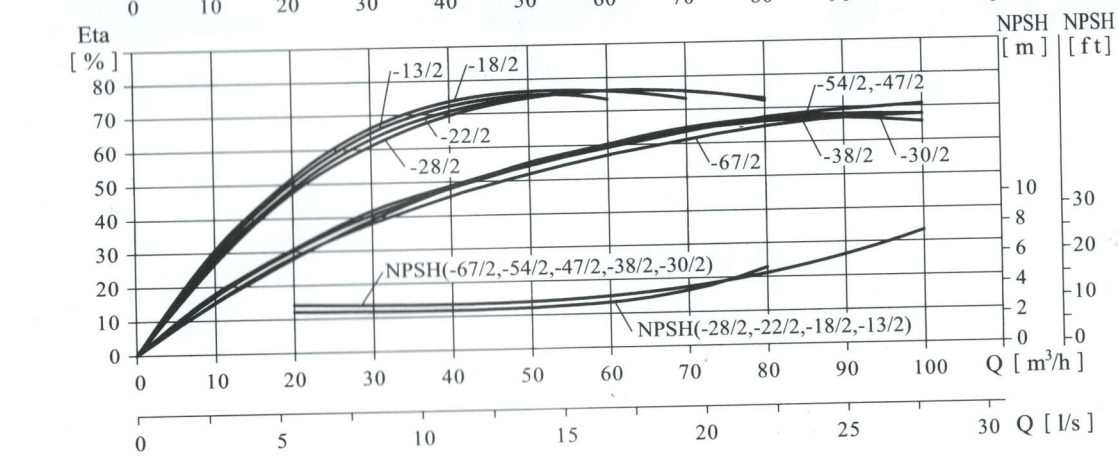
Eta [%]
NPSH [m]
NPSH [ft]
-13/2
-18/2
-22/2
-28/2
-54/2,-47/2
-67/2
-38/2
-30/2
NPSH(-67/2,-54/2,-47/2,-38/2,-30/2)
NPSH(-28/2,-22/2,-18/2,-13/2)
Q [m³/h]
Q [l/s]

性能表

泵型号	配用电机（kW）	Q(m³/h)	10	20	30	40	50	60	70	80	90	100
TD80-13/2	3	H (m)	16.1	15.8	15.2	14.3	13	10.9				
TD80-18/2	4		21.1	20.8	20.2	19.2	18	16.2	13.2			
TD80-22/2	5.5		24.4	24.1	23.7	23	22	20.5	18	14.3		
TD80-28/2	7.5		30.6	30.4	30	29.3	28	26.3	24	20.6		
TD80-30/2	11		34.8	34.5	34.2	33.8	33.2	32.4	31.3	30	27.8	24.7
TD80-38/2	15		41.2	41.2	41.1	40.9	40.6	40.1	39.3	38	36	32.9
TD80-47/2	18.5		50.6	50.4	50	49.8	49.6	49.1	48.3	47	44.8	41.4
TD80-54/2	22		57	57	56.8	56.6	56.3	56	55.3	54	52.2	49.2
TD80-67/2	30		69.2	69	68.8	68.7	68.6	68.3	67.8	67	65.9	63.9

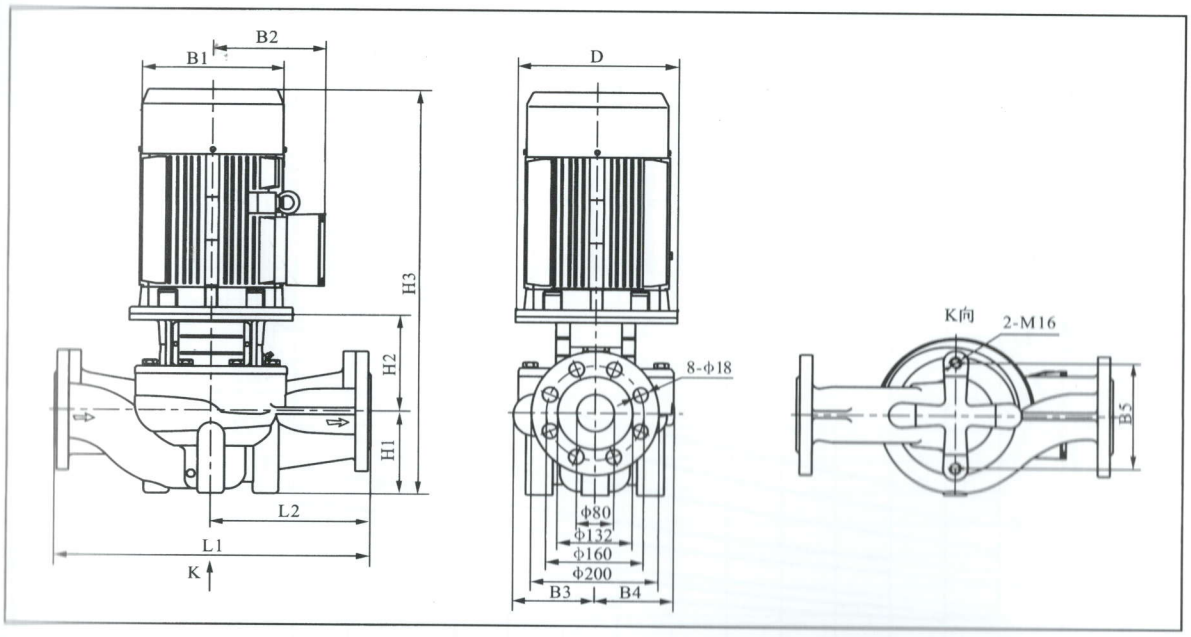

尺寸和重量

泵型号	尺寸［mm］											重量［kg］
	D	B1	B2	B3	B4	B5	H1	H2	H3	L1	L2	
TD80-13/2	160	197	165	142	124	160	97	243	668	450	225	64
TD80-18/2	160	230	188	142	124	160	97	243	668	450	225	72
TD80-22/2	200	260	208	142	124	160	97	263	742	450	225	90
TD80-28/2	200	260	208	142	124	160	97	263	742	450	225	100
TD80-30/2	350	330	255	182	163	144	115	274	894	500	250	184
TD80-38/2	350	330	255	182	163	144	115	274	894	500	250	192
TD80-47/2	350	330	255	182	163	144	115	274	937	500	250	208
TD80-54/2	350	330	280	182	163	144	115	274	969	500	250	244
TD80-67/2	400	400	305	182	163	144	115	274	1044	500	250	302

单相电机，隔爆电机尺寸有所变动，详情请咨询本公司

TD100-**/2

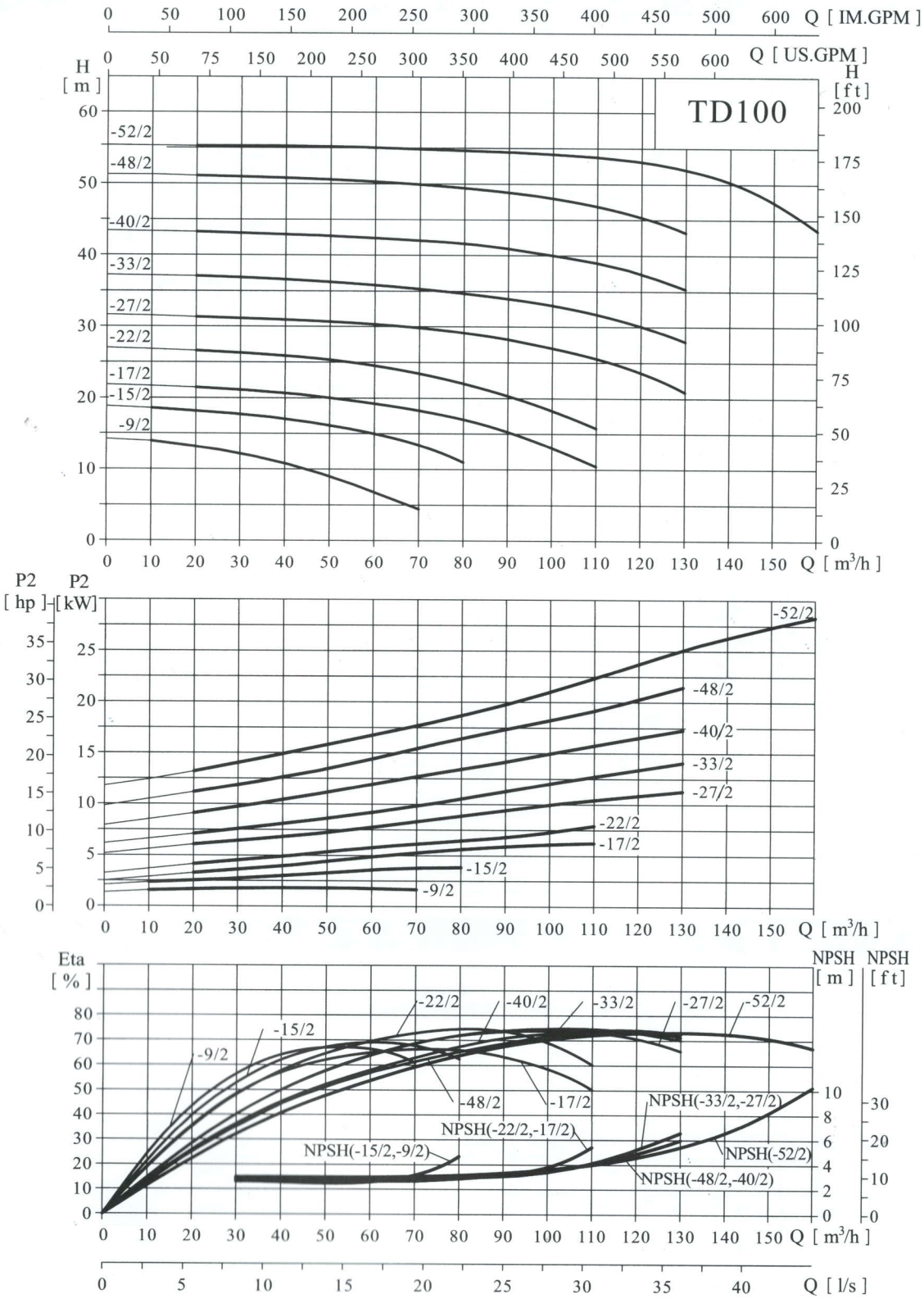
Q [IM.GPM]
Q [US.GPM]
H [m]
H [ft]
TD100
-52/2
-48/2
-40/2
-33/2
-27/2
-22/2
-17/2
-15/2
-9/2
Q [m³/h]
P2 [hp]
P2 [kW]
Eta [%]
NPSH [m]
NPSH [ft]
NPSH(-33/2,-27/2)
NPSH(-22/2,-17/2)
NPSH(-15/2,-9/2)
NPSH(-52/2)
NPSH(-48/2,-40/2)
Q [l/s]

性能表

泵型号	配用电机（kW）	Q(m³/h)	10	20	30	40	50	60	70	80	90	100	110	120	130	145	160
TD100-9/2	2.2	H (m)	13.9	13.2	12.2	10.8	9	6.8	4.4								
TD100-15/2	4		18.6	18.2	17.7	17.1	16.2	15	13.4	11							
TD100-17/2	5.5		21.7	21.5	21.1	20.7	20	19.2	18.3	17	15.3	13	10.4				
TD100-22/2	7.5		26.8	26.6	26.3	25.9	25.3	24.5	23.4	22	20.3	18.2	15.8				
TD100-27/2	11		31.5	31.3	31.1	30.9	30.7	30.3	29.8	29.2	28.2	27	25.5	23.6	20.8		
TD100-33/2	15		37.1	37	36.8	36.6	36.2	35.8	35.3	34.7	33.9	33	31.7	30.1	27.9		
TD100-40/2	18.5		43.3	43.2	43.1	42.9	42.7	42.4	42.1	41.6	40.9	40	38.9	37.4	35.3		
TD100-48/2	22		51.2	51.1	51	50.8	50.6	50.3	49.9	49.4	48.8	48	46.9	45.3	43.2		
TD100-52/2	30		55.3	55.3	55.3	55.3	55.2	55.1	54.8	54.6	54.4	54.2	53.8	53.1	52	49	43.5

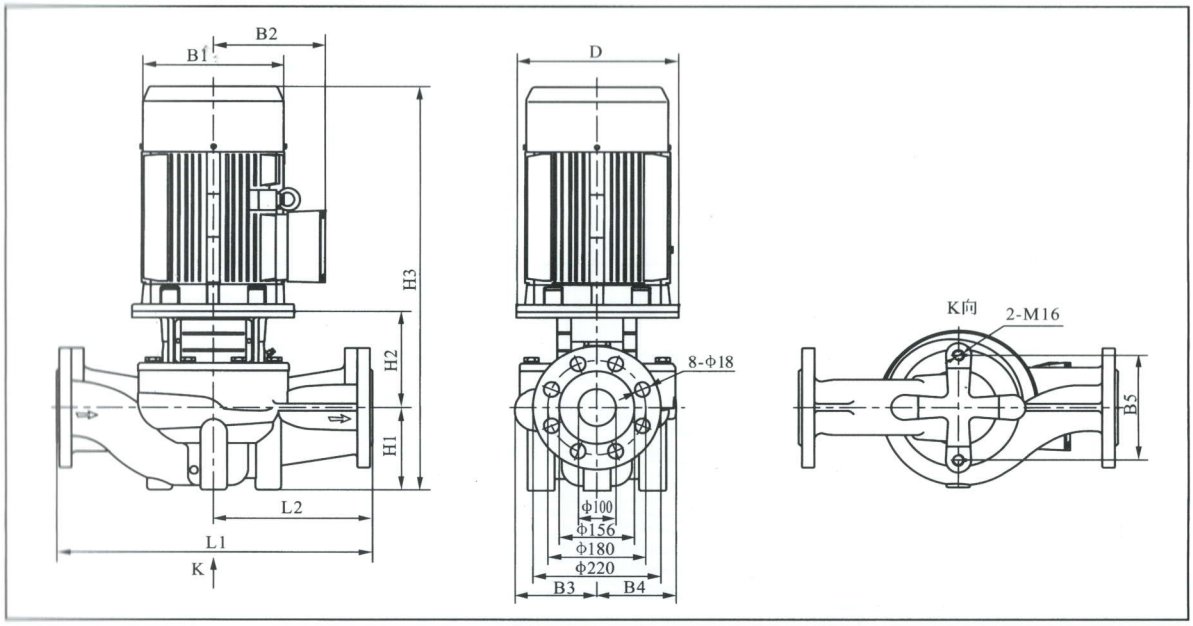

尺寸和重量

泵型号	尺寸［mm］											重量［kg］
	D	B1	B2	B3	B4	B5	H1	H2	H3	L1	L2	
TD100-9/2	140	175	155	134	101	160	105	211	613	450	225	54
TD100-15/2	160	215	190	134	101	160	105	212	647	450	225	70
TD100-17/2	200	260	205	150	117	144	140	237	759	500	250	98
TD100-22/2	200	260	205	150	117	144	140	237	759	500	250	106
TD100-27/2	350	350	255	147	123	144	140	252	896	550	275	184
TD100-33/2	350	350	255	147	123	144	140	252	896	550	275	194
TD100-40/2	350	350	255	181	152	230	140	266	954	550	275	216
TD100-48/2	350	350	280	181	152	230	140	266	985	550	275	258
TD100-52/2	400	400	305	181	152	230	140	266	1076	550	275	312

单相电机，隔爆电机尺寸有所变动，详情请咨询本公司

TD125-**/4

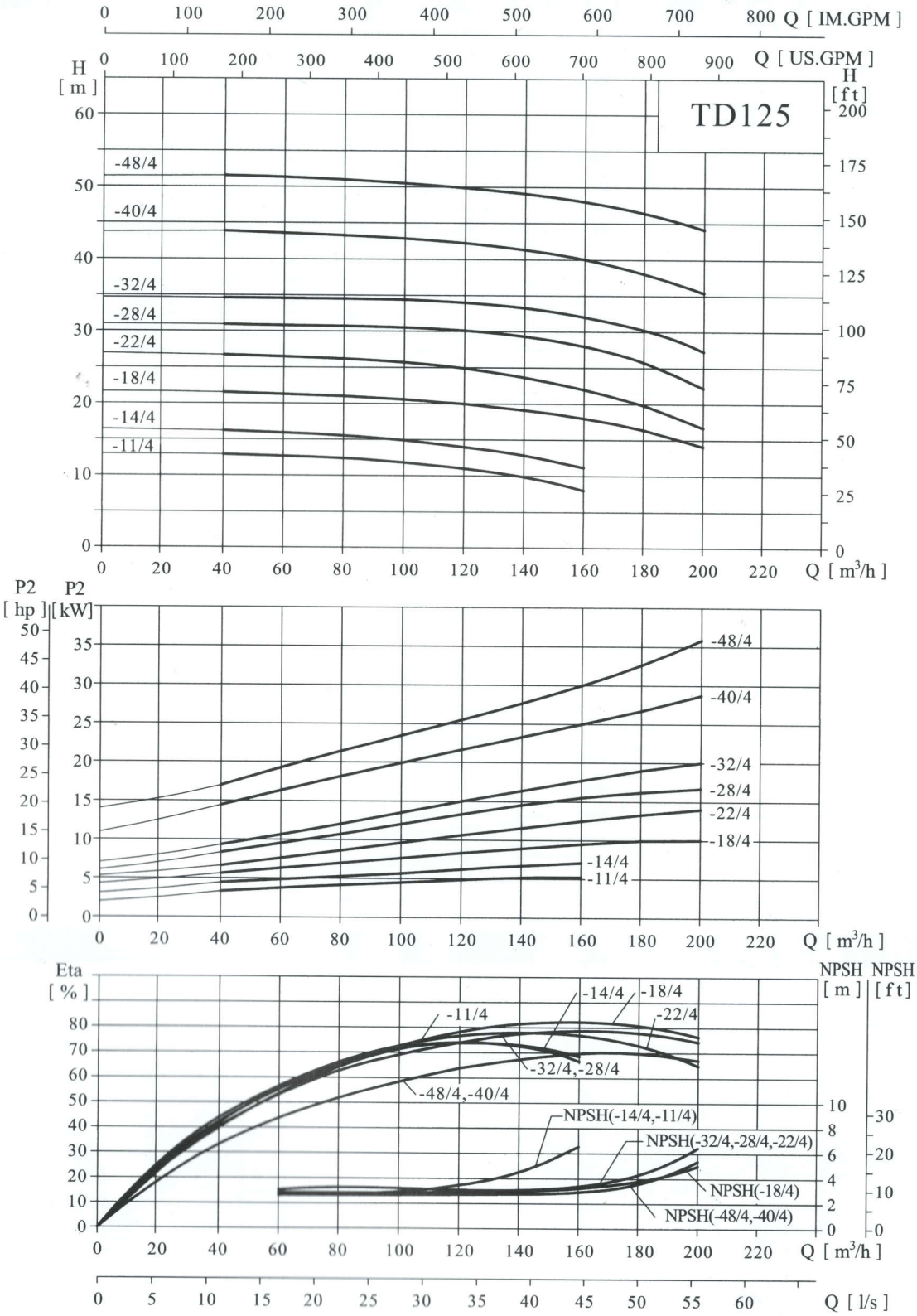
Q [IM.GPM]
Q [US.GPM]
H [m]
H [ft]
TD125
-48/4
-40/4
-32/4
-28/4
-22/4
-18/4
-14/4
-11/4
Q [m³/h]
P2 [hp]
P2 [kW]
Eta [%]
NPSH [m]
NPSH [ft]
NPSH(-14/4,-11/4)
NPSH(-32/4,-28/4,-22/4)
NPSH(-18/4)
NPSH(-48/4,-40/4)
Q [l/s]

性能表

泵型号	配用电机（kW）	Q(m³/h)	40	60	80	100	120	140	160	180	200
TD125-11/4	5.5	H (m)	12.9	12.7	12.4	11.8	11	9.9	8		
TD125-14/4	7.5		16.2	15.9	15.5	14.9	14	12.8	11.2		
TD125-18/4	11		21.5	21.3	21	20.6	19.9	19.1	18	16.4	14.1
TD125-22/4	15		26.7	26.5	26.2	25.7	24.9	23.7	22	19.8	16.7
TD125-28/4	18.5		30.9	30.8	30.7	30.5	30.1	29.3	28	25.8	22.2
TD125-32/4	22		34.6	34.6	34.5	34.4	34	33.3	32	30.2	27.3
TD125-40/4	30		43.9	43.6	43.3	42.9	42.2	41.3	40	38	35.4
TD125-48/4	37		51.5	51.3	51	50.5	49.9	49.1	48	46.4	44.2

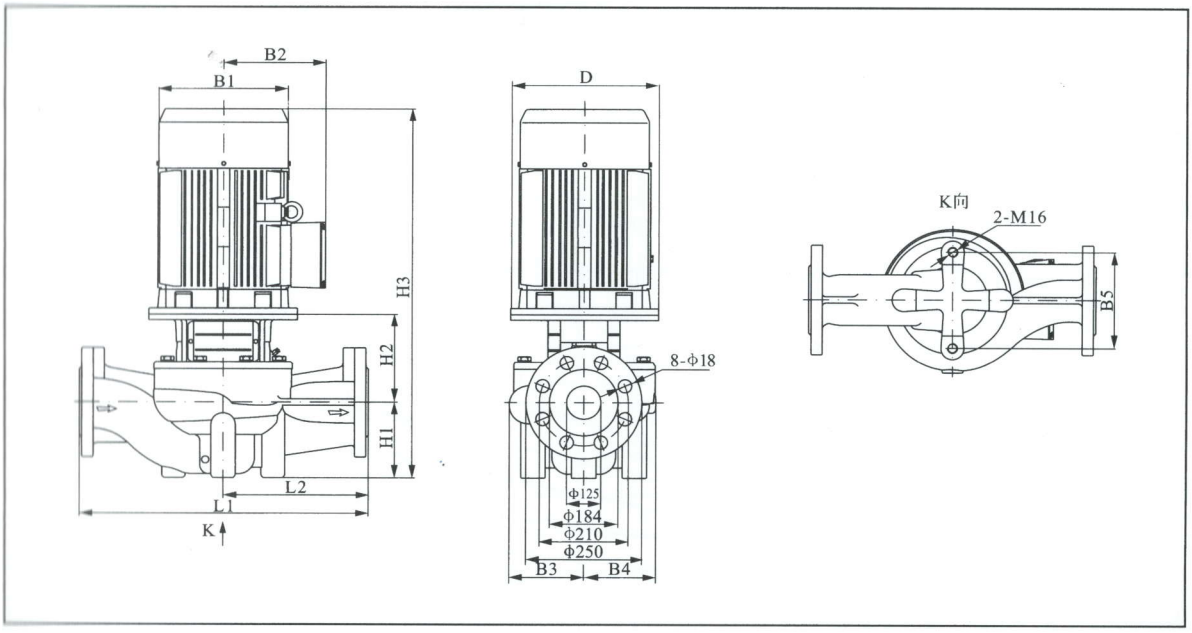

尺寸和重量

泵型号	尺寸［mm］											重量［kg］
	D	B1	B2	B3	B4	B5	H1	H2	H3	L1	L2	
TD125-11/4	200	260	208	216	176	230	215	256	853	620	310	142
TD125-14/4	200	260	208	216	176	230	215	256	853	620	310	152
TD125-18/4	350	330	255	211	177	230	215	297	1016	800	400	258
TD125-22/4	350	330	255	236	208	230	215	297	1035	800	400	310
TD125-28/4	350	330	280	236	208	230	215	316	1079	800	400	350
TD125-32/4	350	330	280	236	208	230	215	316	1111	800	400	376
TD125-40/4	400	400	305	272	248	230	215	323	1188	800	400	462
TD125-48/4	450	450	335	272	248	230	215	323	1233	800	400	518

隔爆电机尺寸有所变动，详情请咨询本公司

TD150-**/4

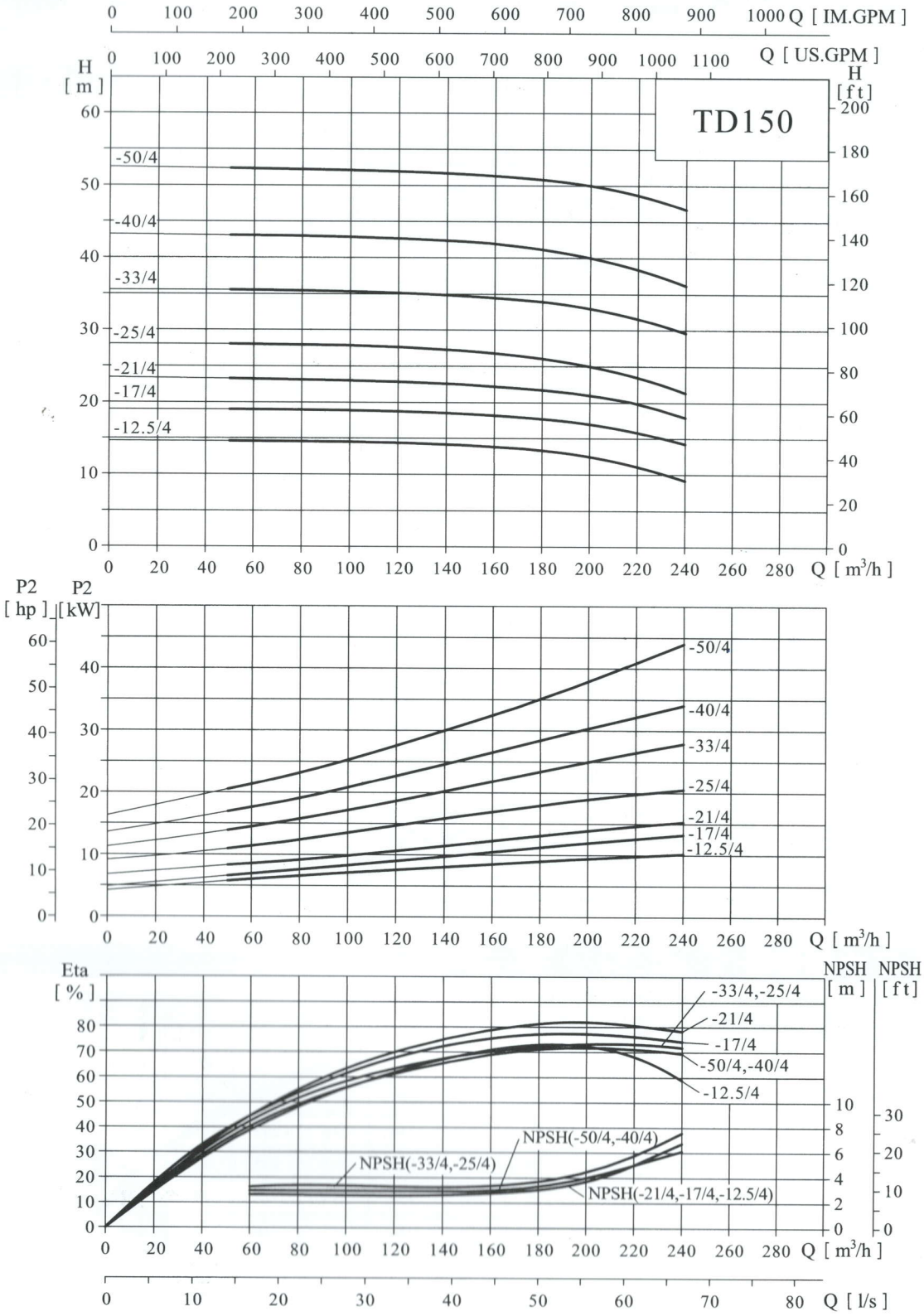
Q [IM.GPM]
Q [US.GPM]
H [m]
H [ft]
TD150
-50/4
-40/4
-33/4
-25/4
-21/4
-17/4
-12.5/4
Q [m³/h]
P2 [hp]
P2 [kW]
Eta [%]
NPSH [m]
NPSH [ft]
-33/4,-25/4
-21/4
-17/4
-50/4,-40/4
-12.5/4
NPSH(-50/4,-40/4)
NPSH(-33/4,-25/4)
NPSH(-21/4,-17/4,-12.5/4)
Q [l/s]

性能表

泵型号	配用电机（kW）	Q(m³/h)	50	80	110	140	170	200	220	240
TD150-12.5/4	11	H (m)	14.6	14.5	14.4	14.2	13.7	12.5	11.1	9.2
TD150-17/4	15		18.8	18.8	18.7	18.5	18	17	16.1	15
TD150-21/4	18.5		23.3	23.1	22.9	22.6	22	21	19.8	17.9
TD150-25/4	22		28	28	27.8	27.3	26.5	25	23.5	21.3
TD150-33/4	30		35.5	35.4	35.2	34.8	34.2	33	31.5	29.6
TD150-40/4	37		43.1	43	42.8	42.4	41.6	40	38.4	36.2
TD150-50/4	45		52.4	52.2	52	51.7	51.1	50	48.7	46.7

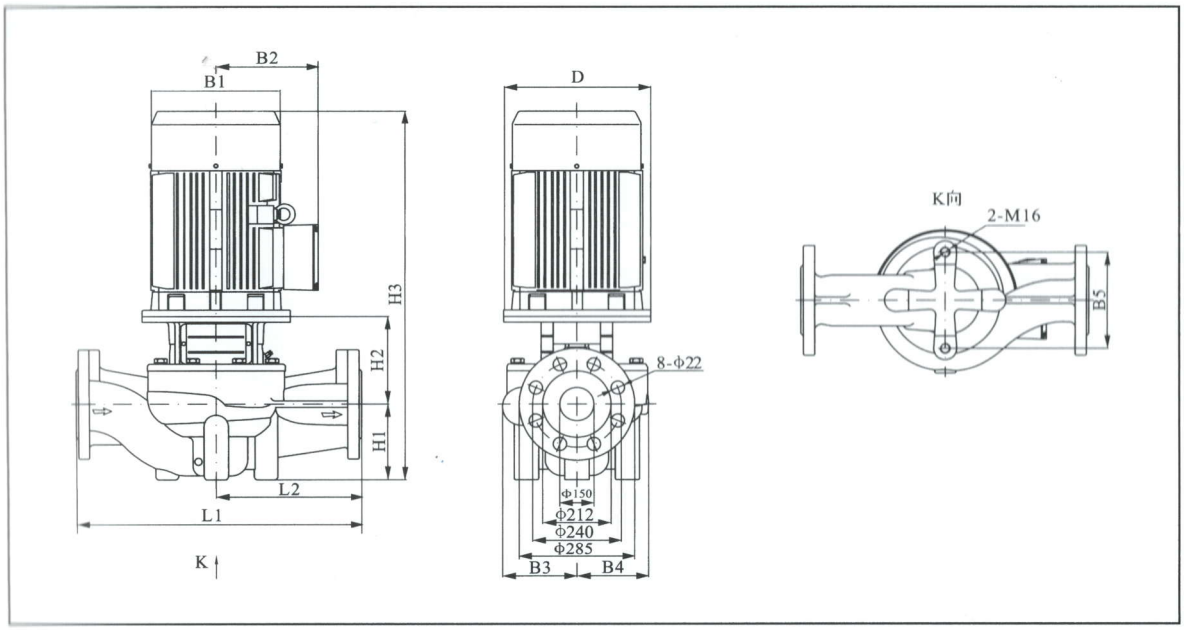

尺寸和重量

泵型号	尺寸［mm］											重量［kg］
	D	B1	B2	B3	B4	B5	H1	H2	H3	L1	L2	
TD150-12.5/4	350	315	255	217	180	230	215	293	1012	800	400	260
TD150-17/4	350	315	255	217	180	230	215	293	1056	800	400	276
TD150-21/4	350	360	280	217	180	230	215	293	1088	800	400	314
TD150-25/4	350	360	280	238	208	230	215	293	1108	800	400	372
TD150-33/4	400	400	305	238	208	230	215	293	1178	800	400	430
TD150-40/4	450	450	335	267	248	230	230	323	1233	900	450	532
TD150-50/4	450	450	335	267	248	230	230	323	1258	900	450	556

隔爆电机尺寸有所变动，详情请咨询本公司

TD200-**/4

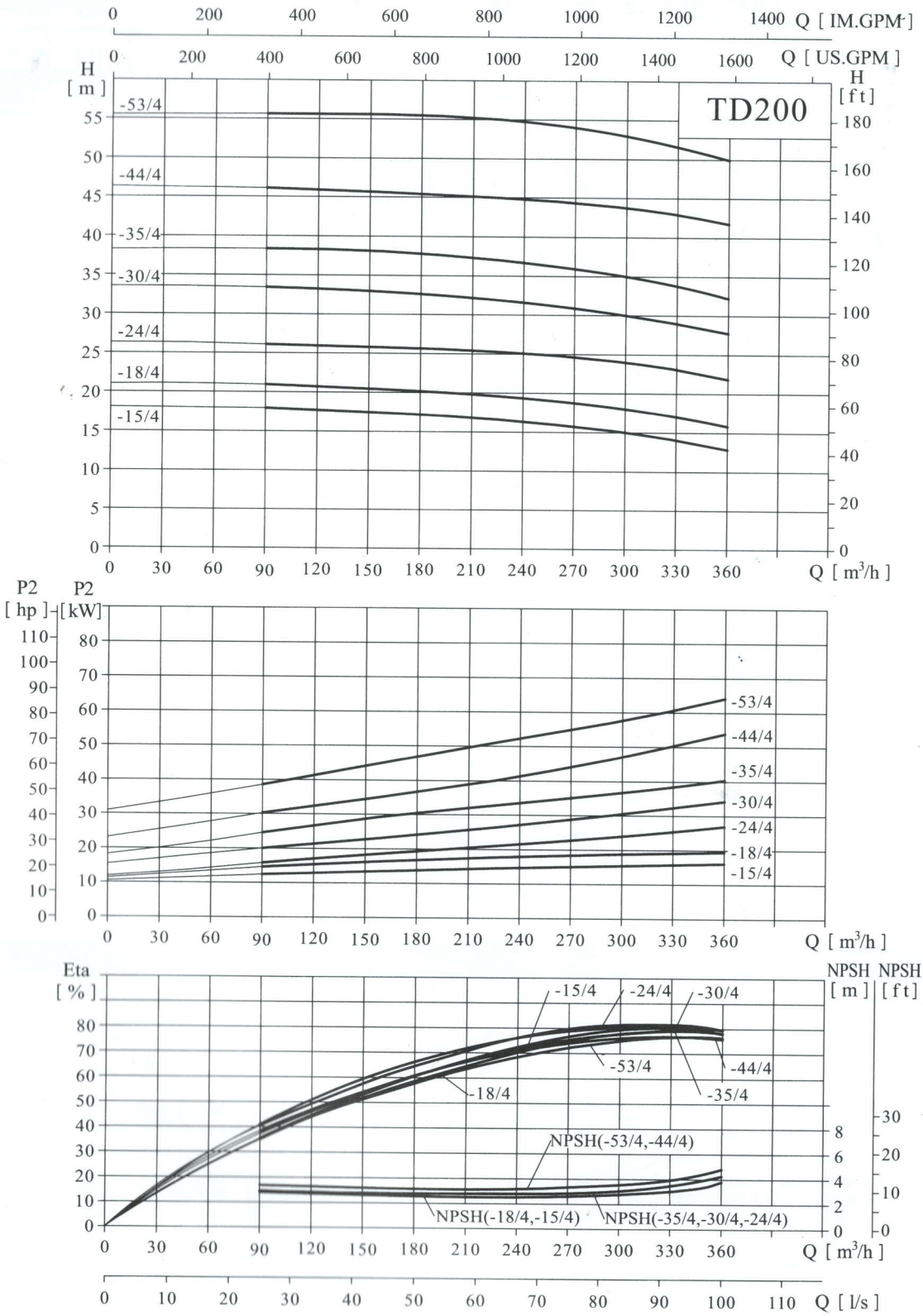
Q [IM.GPM]
Q [US.GPM]
H [m]
H [ft]
TD200
-53/4
-44/4
-35/4
-30/4
-24/4
-18/4
-15/4
Q [m³/h]
P2 [hp]
P2 [kW]
Eta [%]
NPSH [m]
NPSH [ft]
NPSH(-53/4,-44/4)
NPSH(-18/4,-15/4)
NPSH(-35/4,-30/4,-24/4)
Q [l/s]

性能表

泵型号	配用电机（kW）	Q(m³/h)	90	120	150	180	210	240	270	300	330	360
TD200-15/4	18.5	H (m)	18	17.7	17.5	17.2	16.8	16.4	15.8	15	14.1	12.9
TD200-18/4	22		21	20.7	20.5	20.2	19.8	19.4	18.8	18	17.1	15.8
TD200-24/4	30		26.1	26	25.8	25.7	25.4	25.1	24.6	24	23.1	21.9
TD200-30/4	37		33.4	33.2	33	32.6	32.2	31.6	30.9	30	29	27.7
TD200-35/4	45		38.3	38.3	38.1	37.8	37.3	36.7	35.9	35	33.8	32.2
TD200-44/4	55		46.3	46.1	45.9	45.6	45.4	45	44.6	44	43.1	41.9
TD200-53/4	75		55.7	55.7	55.7	55.5	55.3	54.8	54	53	51.6	50

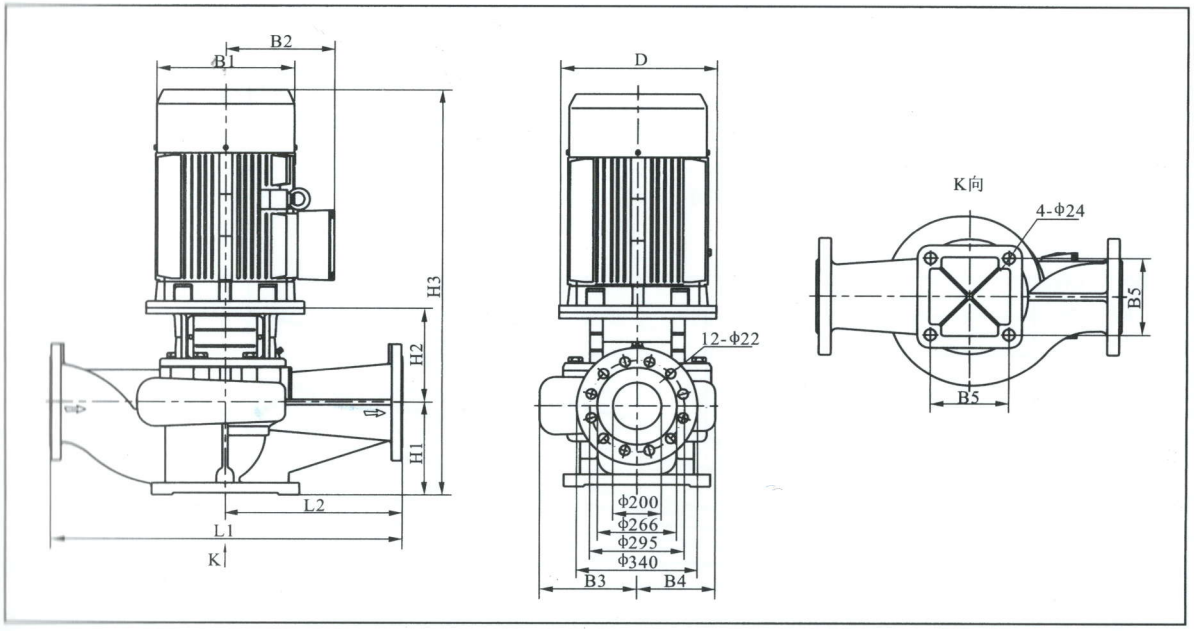

尺寸和重量

泵型号	尺寸［mm］											重量［kg］
	D	B1	B2	B3	B4	B5	H1	H2	H3	L1	L2	
TD200-15/4	350	360	280	278	219	360	270	343	1188	1000	500	420
TD200-18/4	350	360	280	278	219	360	270	343	1218	1000	500	440
TD200-24/4	400	400	305	303	252	360	270	343	1313	1100	550	538
TD200-30/4	450	450	335	303	252	360	270	373	1348	1100	550	590
TD200-35/4	450	450	335	303	252	360	270	373	1373	1100	550	630
TD200-44/4	550	490	370	315	269	360	270	388	1423	1100	550	768
TD200-53/4	550	550	410	315	269	360	270	388	1486	1100	550	902

隔爆电机尺寸有所变动，详情请咨询本公司

TD200-**/4

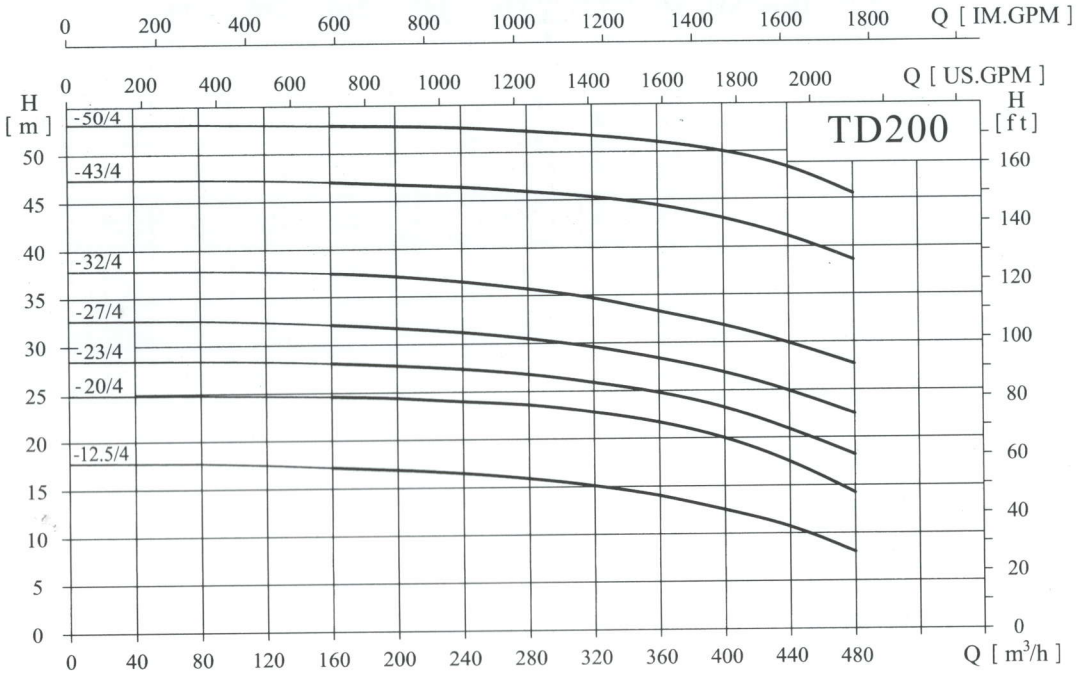
Q [IM.GPM]
Q [US.GPM]
H [m]
H [ft]
TD200
-50/4
-43/4
-32/4
-27/4
-23/4
-20/4
-12.5/4
Q [m³/h]

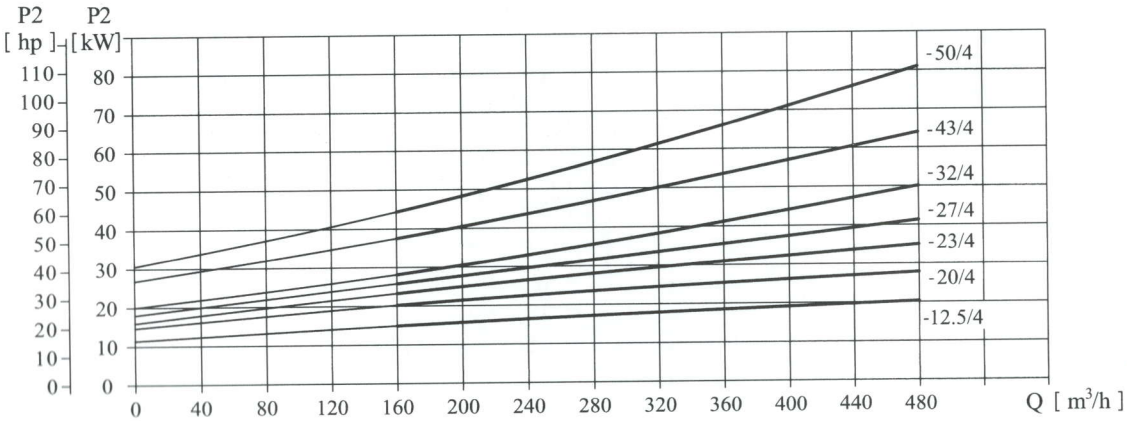
P2 [hp]
P2 [kW]
-50/4
-43/4
-32/4
-27/4
-23/4
-20/4
-12.5/4
Q [m³/h]

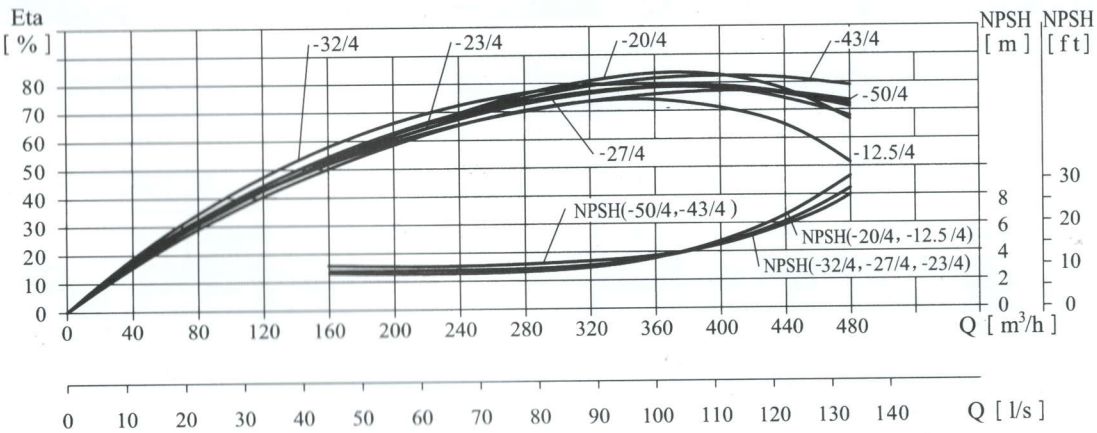
Eta [%]
-32/4
-23/4
-20/4
-43/4
-50/4
-27/4
-12.5/4
NPSH(-50/4,-43/4)
NPSH(-20/4, -12.5 /4)
NPSH(-32/4,-27/4,-23/4)
NPSH [m]
NPSH [ft]
Q [m³/h]
Q [l/s]

性能表

泵型号	配用电机（kW）	Q(m³/h)	160	200	240	280	320	360	400	440	480
TD200-12.5/4	22	H (m)	17.2	16.9	16.5	15.9	15.1	14	12.5	10.7	8
TD200-20/4	30		24.6	24.4	24	23.6	22.8	21.7	20	17.5	14.2
TD200-23/4	37		28.1	27.8	27.4	26.8	25.9	24.8	23	20.9	18.2
TD200-27/4	45		32.1	31.7	31.2	30.5	29.6	28.4	27	24.9	22.5
TD200-32/4	55		37.5	37.1	36.5	35.7	34.7	33.3	32	29.9	27.7
TD200-43/4	75		47	46.7	46.4	45.9	45.3	44.4	43	41.1	38.6
TD200-50/4	90		52.9	52.8	52.6	52.2	51.7	51	50	48.3	45.5

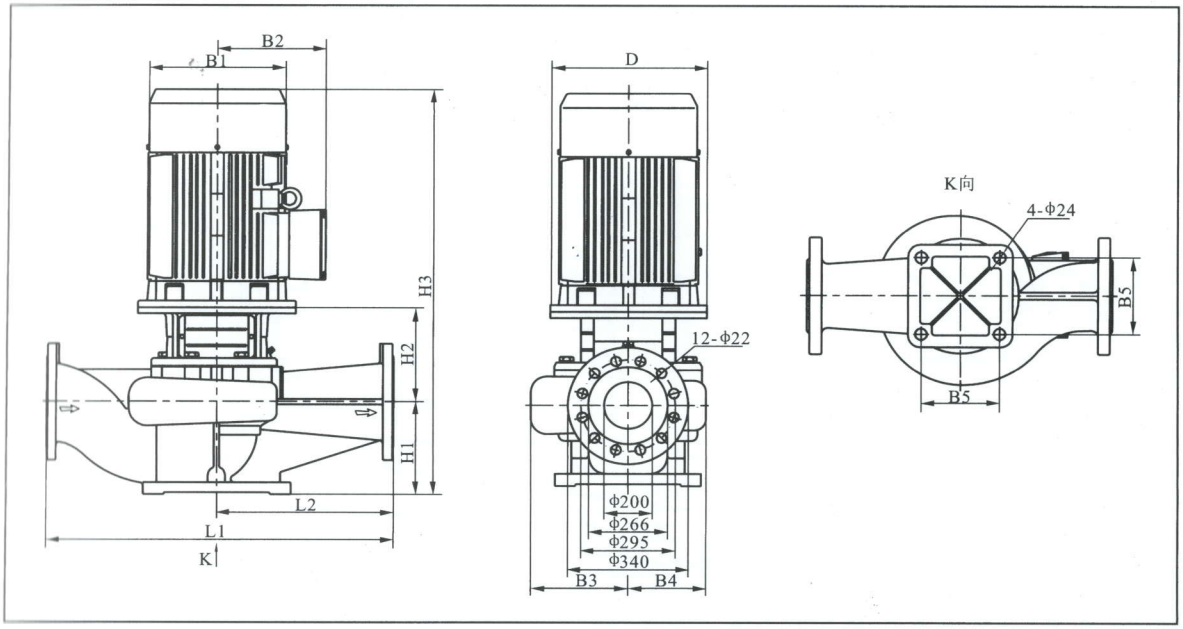

尺寸和重量

泵型号	尺寸［mm］											重量［kg］
	D	B1	B2	B3	B4	B5	H1	H2	H3	L1	L2	
TD200-12.5/4	350	360	280	278	219	360	270	343	1218	1000	500	440
TD200-20/4	400	400	305	278	219	360	270	343	1313	1000	500	506
TD200-23/4	450	450	335	303	252	360	270	373	1348	1100	550	589
TD200-27/4	450	450	335	303	252	360	270	373	1373	1100	550	630
TD200-32/4	550	490	370	303	252	360	270	373	1408	1100	550	720
TD200-43/4	550	550	410	315	269	360	270	388	1486	1100	550	900
TD200-50/4	550	550	410	315	269	360	270	388	1538	1100	550	970

隔爆电机尺寸有所变动，详情请咨询本公司

TD250-**/4

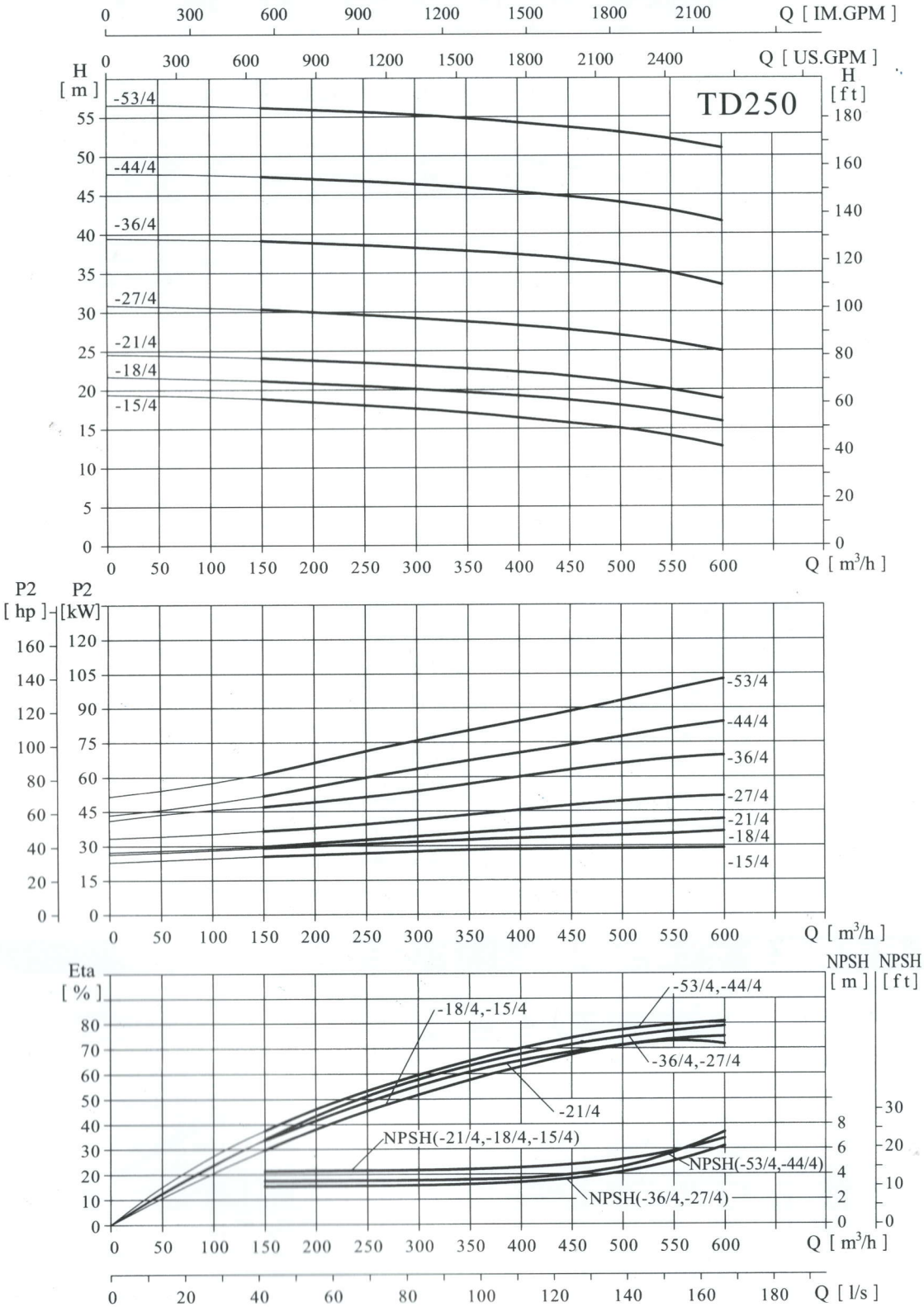
Q [IM.GPM]
Q [US.GPM]
H [m]
H [ft]
TD250
-53/4
-44/4
-36/4
-27/4
-21/4
-18/4
-15/4
Q [m³/h]
P2 [hp]
P2 [kW]
Eta [%]
NPSH [m]
NPSH [ft]
-53/4,-44/4
-18/4,-15/4
-36/4,-27/4
-21/4
NPSH(-21/4,-18/4,-15/4)
NPSH(-53/4,-44/4)
NPSH(-36/4,-27/4)
Q [l/s]

性能表

泵型号	配用电机（kW）	Q(m³/h)	150	200	250	300	350	400	450	500	550	600
TD250-15/4	30	H (m)	18.8	18.4	18	17.6	17.1	16.4	15.8	15	14.1	12.7
TD250-18/4	37		21.2	20.9	20.5	20.1	19.7	19.2	18.7	18	17.1	15.9
TD250-21/4	45		24.1	23.8	23.5	23.1	22.8	22.3	21.8	21	20	18.8
TD250-27/4	55		30.3	30	29.6	29.2	28.8	28.3	27.7	27	26.1	24.9
TD250-36/4	75		39.1	38.8	38.5	38.2	37.8	37.3	36.8	36	35	33.4
TD250-44/4	90		47.4	47.1	46.8	46.4	45.9	45.4	44.8	44	43	41.6
TD250-53/4	110		56.2	55.9	55.6	55.3	54.8	54.3	53.7	53	52.1	50.9

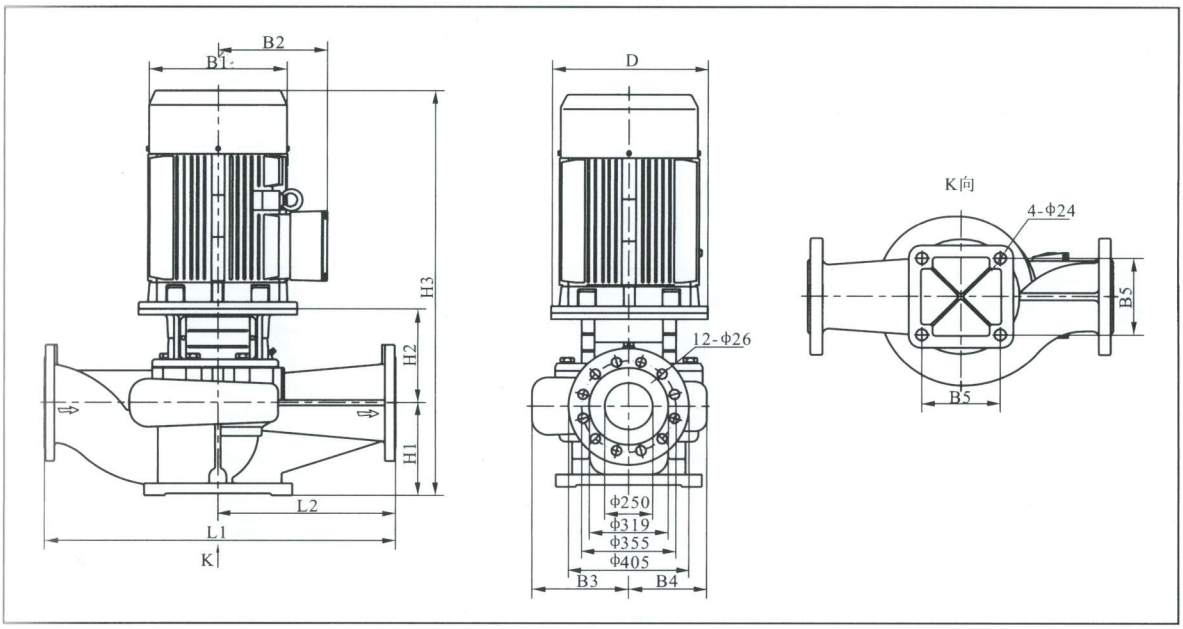

尺寸和重量

泵型号	尺寸［mm］											重量［kg］
	D	B1	B2	B3	B4	B5	H1	H2	H3	L1	L2	
TD250-15/4	400	400	305	316	243	390	300	393	1393	1100	550	564
TD250-18/4	450	450	335	316	243	390	300	423	1428	1100	550	636
TD250-21/4	450	450	335	316	243	390	300	423	1453	1100	550	660
TD250-27/4	550	490	365	329	264	440	300	438	1503	1100	550	802
TD250-36/4	550	550	370	329	264	440	300	438	1568	1100	550	949
TD250-44/4	550	550	410	347	292	440	305	461	1646	1200	600	1065
TD250-53/4	660	625	530	347	292	440	305	461	1826	1200	600	1292

隔爆电机尺寸有所变动，详情请咨询本公司

TD250-**/4

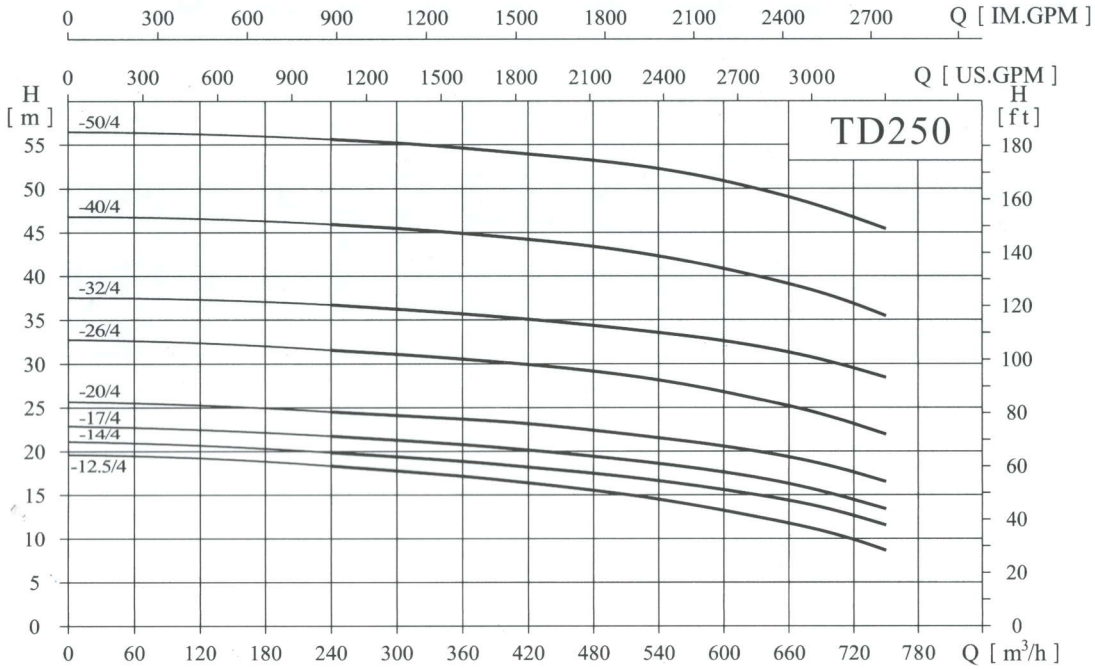
Q [IM.GPM]
Q [US.GPM]
H [m]
H [ft]
TD250
-50/4
-40/4
-32/4
-26/4
-20/4
-17/4
-14/4
-12.5/4
Q [m³/h]

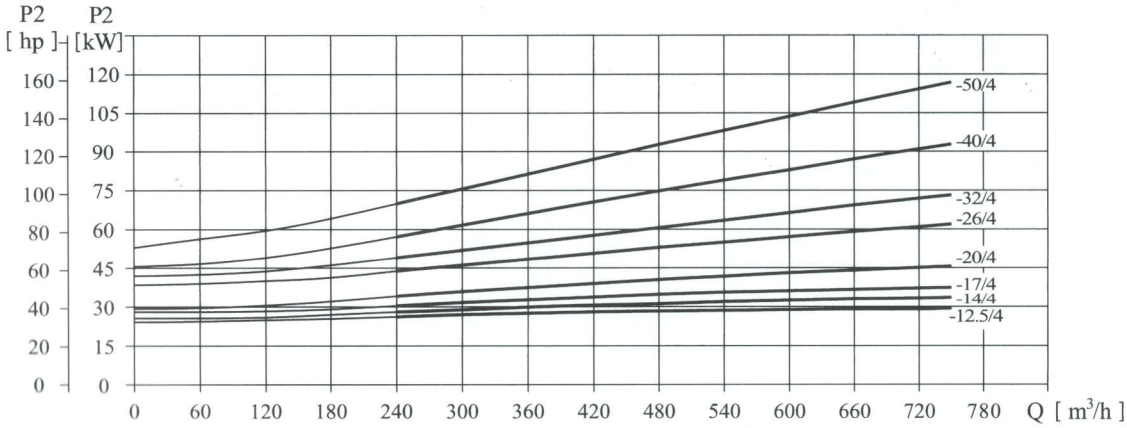
P2 [hp]
P2 [kW]
-50/4
-40/4
-32/4
-26/4
-20/4
-17/4
-14/4
-12.5/4
Q [m³/h]

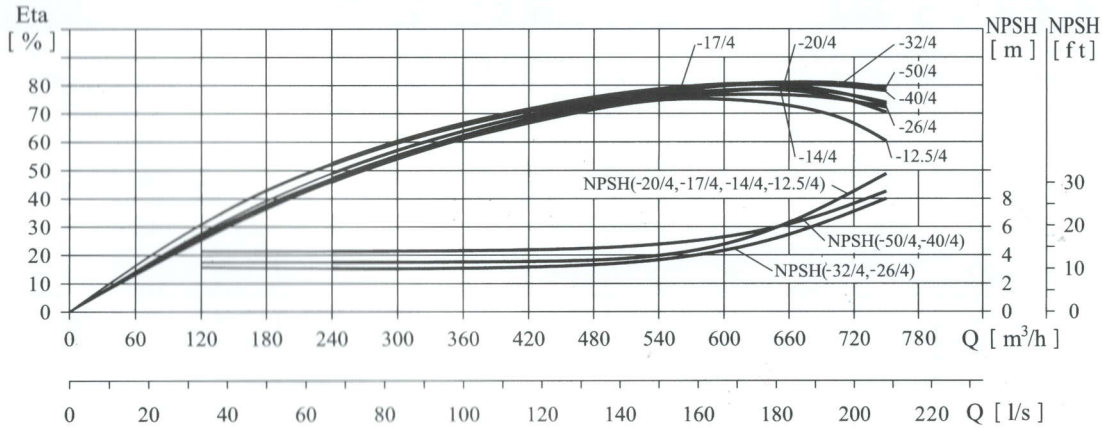
Eta [%]
NPSH [m]
NPSH [ft]
-17/4
-20/4
-32/4
-50/4
-40/4
-26/4
-14/4
-12.5/4
NPSH(-20/4,-17/4,-14/4,-12.5/4)
NPSH(-50/4,-40/4)
NPSH(-32/4,-26/4)
Q [m³/h]
Q [l/s]

性能表

泵型号	配用电机（kW）	Q(m³/h)	240	300	360	420	480	540	600	630	660	720	750
TD250-12.5/4	30	H (m)	18.4	17.9	17.2	16.4	15.5	14.5	13.2	12.5	11.8	9.9	8.7
TD250-14/4	37		20	19.5	18.9	18.2	17.5	16.6	15.6	14	13.4	12.6	11.6
TD250-17/4	45		21.8	21.3	20.8	20.1	19.4	18.6	17.6	17	16.3	14.4	13.4
TD250-20/4	55		24.5	24.1	23.7	23.1	22.4	21.5	20.5	20	19.3	17.6	16.5
TD250-26/4	75		31.7	31.1	30.6	29.9	29.1	28.2	26.8	26	25.2	23.1	21.9
TD250-32/4	90		36.7	36.3	35.7	35.1	34.3	33.5	32.6	32	31.3	29.5	28.4
TD250-40/4	110		46	45.5	44.9	44.2	43.4	42.3	40.8	40	39.1	36.8	35.5
TD250-50/4	132		55.6	55.2	54.6	53.9	53.2	52.3	50.9	50	49	46.7	45.4

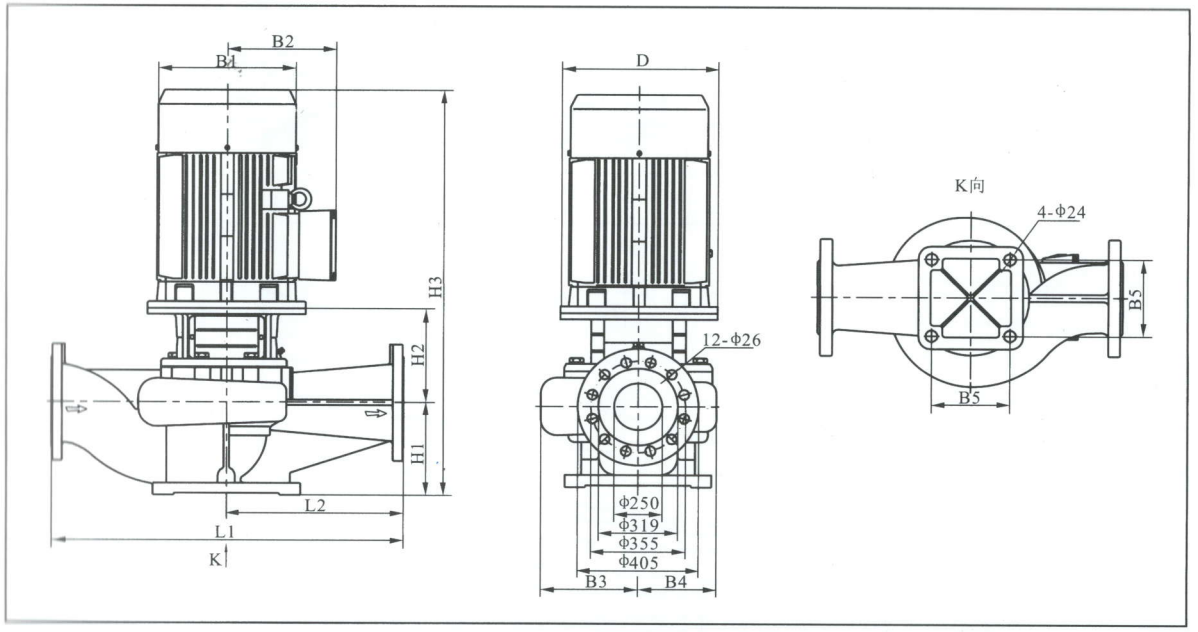

尺寸和重量

泵型号	尺寸［mm］											重量［kg］
	D	B1	B2	B3	B4	B5	H1	H2	H3	L1	L2	
TD250-12.5/4	400	400	305	316	243	390	300	393	1393	1100	550	563
TD250-14/4	450	450	335	316	243	390	300	423	1428	1100	550	635
TD250-17/4	450	450	335	316	243	390	300	423	1453	1100	550	659
TD250-20/4	550	490	370	316	243	390	300	423	1503	1100	550	759
TD250-26/4	550	550	410	329	264	440	300	438	1568	1100	550	948
TD250-32/4	550	550	410	329	264	440	300	438	1618	1100	550	1017
TD250-40/4	660	625	530	347	292	440	305	461	1826	1200	600	1290
TD250-50/4	660	625	530	347	292	440	305	461	1946	1200	600	1400

隔爆电机尺寸有所变动，详情请咨询本公司

TD300-**/4

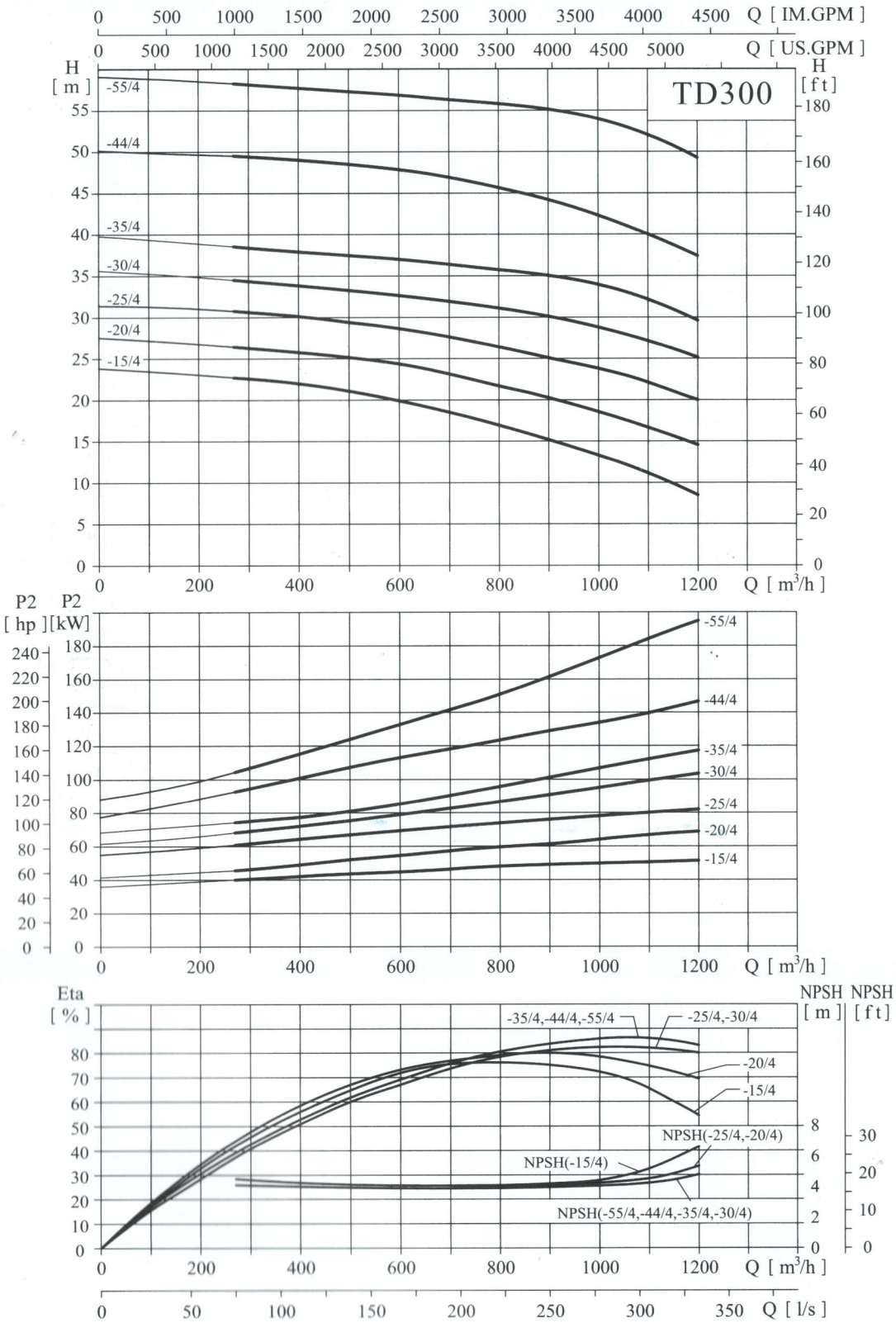
TD300
Q [IM.GPM]
Q [US.GPM]
H [m]
H [ft]
-55/4
-44/4
-35/4
-30/4
-25/4
-20/4
-15/4
Q [m³/h]
P2 [hp]
P2 [kW]
Eta [%]
NPSH [m]
NPSH [ft]
-35/4,-44/4,-55/4
-25/4,-30/4
-20/4
-15/4
NPSH(-25/4,-20/4)
NPSH(-15/4)
NPSH(-55/4,-44/4,-35/4,-30/4)
Q [l/s]

性能表

泵型号	配用电机（kW）	Q(m³/h)	270	360	450	630	750	900	1080	1200
TD300-15/4	55	H (m)	22.7	22.3	21.6	19.5	17.8	15	11.6	8.5
TD300-20/4	75		26.4	26	25.5	24.1	22.4	20	17.1	14.5
TD300-25/4	90		30.8	30.4	29.8	28.2	27.1	25	22.5	20
TD300-30/4	110		34.5	34	33.5	32.4	31.6	30	27.5	25
TD300-35/4	132		38.6	38.1	37.8	36.9	36	35	32.6	29.6
TD300-44/4	160		49.5	49.2	48.8	47.6	46.3	44	40.5	37.5
TD300-55/4	200		58.2	57.9	57.6	56.7	56.1	55	52.5	49.2

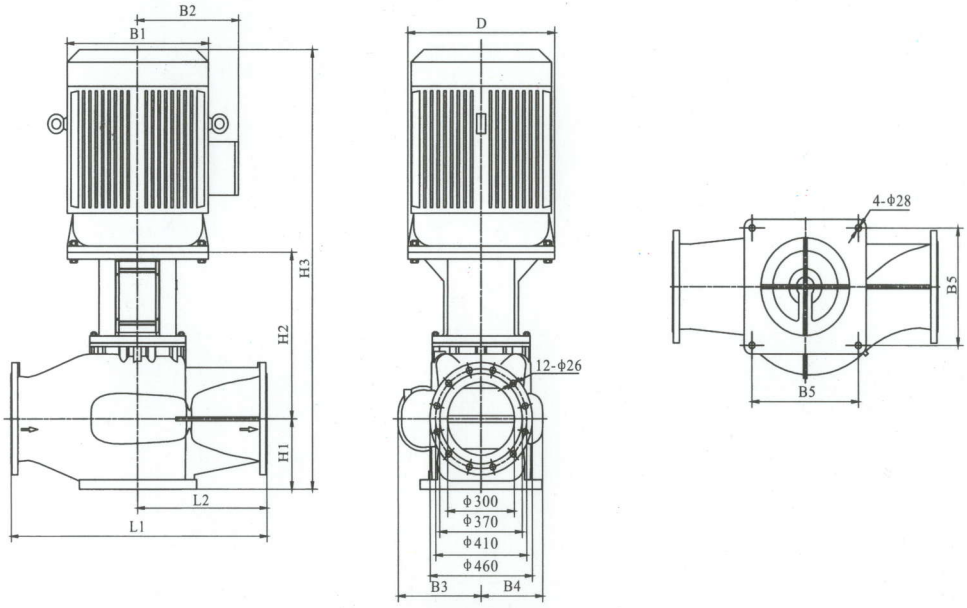

尺寸和重量

泵型号	尺寸［mm］											重量［kg］
	D	B1	B2	B3	B4	B5	H1	H2	H3	L1	L2	
TD300-15/4	550	490	365	345	250	440	290	649	1720	1200	600	907
TD300-20/4	550	550	400	345	250	440	290	649	1770	1200	600	1075
TD300-25/4	550	550	400	380	280	480	290	659	1850	1200	600	1230
TD300-30/4	660	625	550	380	280	480	290	699	2000	1200	600	1570
TD300-35/4	660	625	550	380	280	480	290	699	2150	1200	600	1650
TD300-44/4	660	625	550	380	295	480	290	702	2150	1200	600	1790
TD300-55/4	660	625	550	380	295	480	290	702	2150	1200	600	1905

隔爆电机尺寸有所变动，详情请咨询本公司

20 年专注只为提供最好的产品

GAOTIAN高田

上海高田制泵有限公司

地址：上海市金山区亭林镇林盛路178号
电话：021-57239999 67231155 67231166
传真：021-37283677 邮编：201505
Http://www.gaotian-pump.com E-mail:gaotian@gaotian-pump.com

SHANGHAI GAOTIAN PUMP MANUFACTURE CO.,LTD.
ADD:No.178 Linsheng Rd. Tinglin Town, Jinshan District, Shanghai. P.C.: 201505
Tel:+86 21 57239999 67231155 67231166 Fax:+86 21 37283677